VOLVO V60

OBSAH

Volvo V60 ... **8**
Design exteriéru ... **10**
Design interiéru ... **12**
Praktická stránka vozu ... **16**
Podvozek ... **18**
Pohon ... **20**
Bezpečnost ... **24**
Konektivita ... **32**
Vlastnictví ... **40**

Vaše volba

Úrovně výbavy ... **42**
Volvo V60 Inscription ... **44**
Volvo V60 R-Design ... **48**
Volvo V60 Cross Country ... **52**
Volvo V60 Momentum ... **60**
Volvo V60 Polestar Engineered ... **64**
Barvy karoserie ... **68**
Možnosti interiéru ... **70**
Kola ... **72**
Příslušenství ... **74**
Pohon ... **82**
Fakta a technické údaje ... **84**
Lifestylová kolekce ... **88**

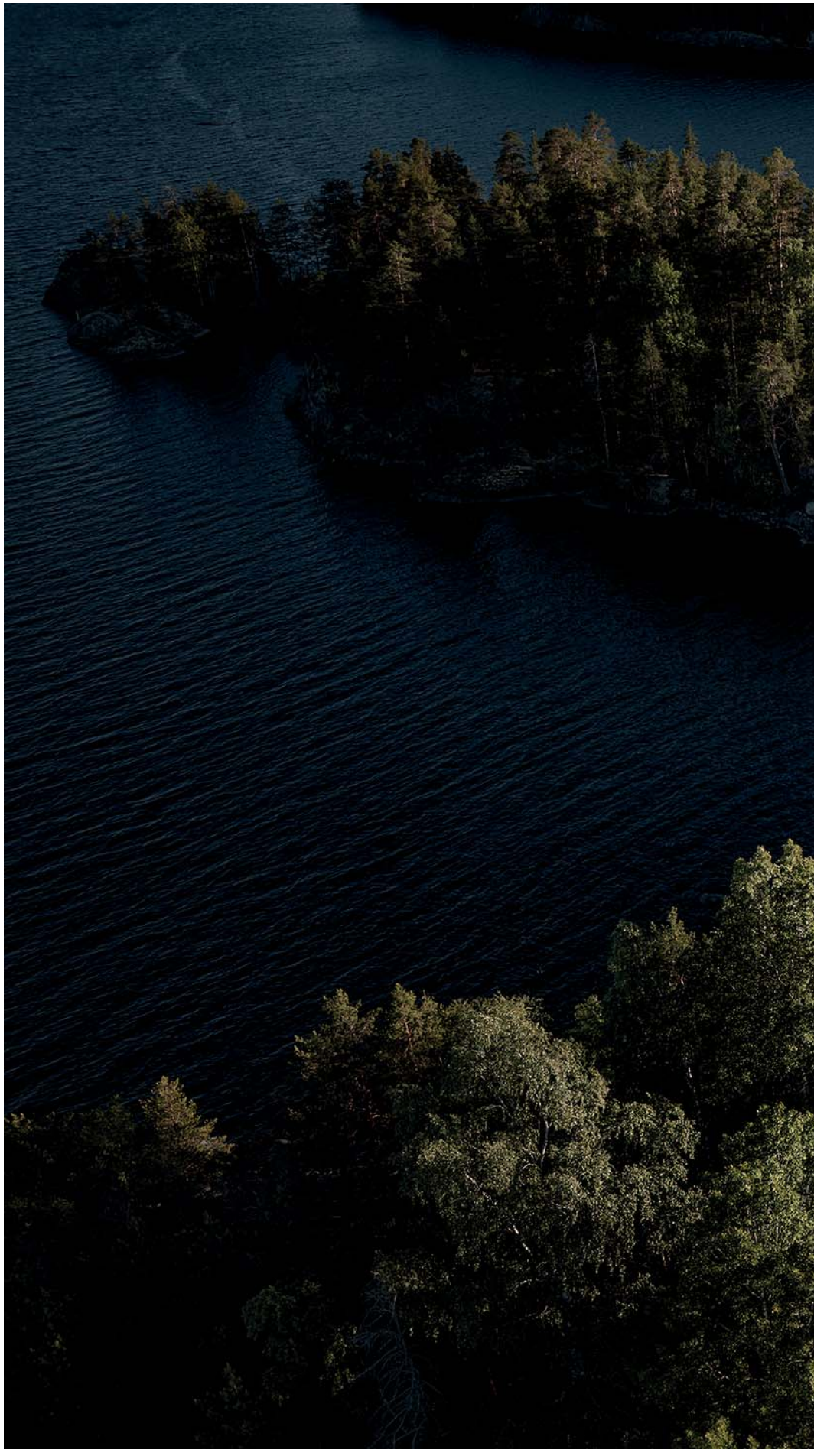

V60
MLB 060

Automobilku Volvo Cars již více než 60 let žene kupředu přání vyrábět vozy kombi, které obohatí lidské životy. Přesně ta stejná vize stojí za vznikem Volva V60. Je to vůz, jehož moderní skandinávský design a důraz na inovace Vám umožní žít život podle svých představ. Volvo V60 pro Vás bude znamenat mnohem více než jen harmonickou součást Vašeho aktivního životního stylu. Pomůže Vám vytěžit maximum z každé chvilky, kterou s ním strávíte.

Elegance, sportovní charakter, prostornost a všestranné zaměření: vítá Vás nová generace vozů kombi od Volva. Seznamte se s Volvem V60.

VYTVÁŘÍME NOVOU DEFINICI OSOBNÍ MOBILITY

Naším cílem je poskytnout Vám svobodný způsob cestování podle vlastních pravidel, ekologicky a bezpečně. Toho jsme schopni dosáhnout tím, že na první místo stavíme Vaše potřeby, což v praxi znamená, že využíváme ty nejlepší dostupné technologie, aby Vám byly k službám, vynalézáme nové technologie řešící dosud neřešené problémy a prostřednictvím kombinace různých technologií Vám přinášíme zcela nové zážitky.

Ve společnosti Volvo Cars vždy klademe na první místo lidi. Věříme, že by nás technologie měly osvobozovat, ne svazovat. Auto by nám mělo sloužit jako prostředek, který přispívá k tomu, aby byl náš život bohatší a méně komplikovaný. V roli progresivního poskytovatele řešení pro zajištění osobní mobility Vám chceme otevřít dveře do budoucnosti, jež se ponese ve znamení online, plně elektrifikovaných a automaticky řízených vozidel.

Proto jsme se také zavázali naplnit následující vize:

- Počínaje rokem 2020 by neměl v žádném novém voze Volvo nikdo utrpět smrtelné ani jinak vážné zranění.
- Počínaje rokem 2025 Vám chceme prostřednictvím nových vozů Volvo každoročně vrátit jeden týden kvalitně stráveného času.
- Do roku 2025 chceme dosáhnout stavu, kdy bude 50 % námi vyrobených a prodaných vozů poháněno čistě elektrickým agregátem.

Jedná se o vize, v nichž se odráží náš závazek k ochraně toho, co je důležité pro svět, který společně sdílíme. To vše vystihuje švédské slůvko „Omtanke“, což je výraz pro „péči“ a „ohleduplnost“. Mimo to znamená také „přehodnocování“, což přesně odpovídá našemu přístupu, na jehož základě spolupracujeme s těmi nejlepšími technologickými společnostmi na světě na vývoji inovací, které nás posunou směrem k lepší a udržitelnější budoucnosti.

Naším cílem je usnadnit a zpříjemnit Vám život a vrátit Vám pocity radosti a svobody, které by mělo auto představovat.

Z MOMENTŮ SE STÁVAJÍ VZPOMÍNKY

Život je o zážitcích. A o tom vytěžit maximum z každého momentu. Například z momentů naprosté vyrovnanosti. Z momentů svobody. Z momentů jistoty. Jen tak si vytvoříte vzpomínky, které Vám zůstanou napořád.

Se svým všestranným zaměřením, intuitivními technologiemi a dynamickým charakterem se stane Volvo V60 vozem, se kterým budete rádi sdílet své malé i velké životní momenty. A současně i vozem, který Vám umožní žít život podle svých představ.

T6 AWD | Inscription
727 Šedá Pebble Grey Metallic |
19“ kola s 5 rozvětvenými paprsky,
černá Black, výbrusy Diamond Cut

SEBEJISTÝ SKANDINÁVSKÝ DESIGN

Čisté linie a účelná forma, které definují design Volva V60, představují ztělesnění dobrého skandinávského designu. Dynamický, elegantní a propracovaný, zkrátka sebejistý.

Malé věci mohou často znamenat velké rozdíly. Hluboké boční prolisy poukazují na atletický charakter nového Volva V60, zatímco střešní spoiler odhaluje jeho dynamickou povahu. Velká boční okna napovídají, že se jedná o vůz s prostorným interiérem, který rozhodně neztrácí na praktičnosti. Jeho silnou identitu podtrhují jemně vyladěné detaily, jako jsou hrdě nesená maska chladiče a LED světla vpředu i vzadu.

Právě tak vypadá zosobnění nové designové vlny automobilky Volvo Cars.

T6 AWD | Inscription
727 Šedá Pebble Grey Metallic |
19" kola s 5 rozvětvenými paprsky,
černá Black, výbrusy Diamond Cut

ZVYKNĚTE SI NA LUXUS

V kabině Volva V60 se snoubí skandinávský design se švédským řemeslným uměním. Díky špičkovým sedadlům a možnosti individuálního nastavení klimatizace zde bude celá posádka cestovat v naprostém komfortu. Výsledkem designu, ve kterém forma sleduje funkci, je elegantní interiér, v němž vše vzájemně ladí a spolupracuje. Autentické materiály a pečlivě vyladěné detaily, jako jsou např. vzor v podobě diamantového brusu na ovládacích knoflících nebo na přání dostupná palubní deska čalouněná materiálem Benova s prošitím, vytváří ve voze atmosféru nadčasového luxusu.

Protože tvar předních sedadel, která lze nastavit z hlediska celé řady různých parametrů, kopíruje zakřivení lidského těla, řidič a spolujezdec vpředu v nich získají mimořádnou oporu. Výjimečné pohodlí
si ale budou díky velkorysému prostoru pro nohy a podpůrným sedadlům užívat i cestující na zadních sedadlech.

Na přání dostupná panoramatická skleněná střecha zaplaví kabinu světlem. Aby světla nebylo příliš, je sklo tónované a navíc lze zatáhnout elektricky ovladatelnou sluneční clonu. Se čtyřzónovou klimatizací si mohou cestující na zadních vnějších sedadlech stejně jako řidič i spolujezdec vpředu nastavit pro své sedadlo ideální klima, zatímco naše technologie CleanZone vyčistí nasávaný vzduch od prachu, pylů, drobných částeček a pachů.

T6 AWD | Inscription
Čalounění perforovanou kůží Nappa | Tmavé Charcoal v tmavém interiéru Charcoal RC00 | Dekorativní dřevěné obložení interiéru Driftwood | Palubní deska čalouněná materiálem Benova s prošitím | Náš audio systém Bowers & Wilkins

Výrazné výdechy ventilace jsou opatřeny ovládacími prvky s kovovou povrchovou úpravou a knoflíky s dekorativním vzorem v podobě diamantového brusu. Na švédskou tradici automobilky Volvo Cars odkazuje dekorativní dřevěné obložení interiéru Driftwood z unikátně opracovaného dřeva. Dívat se na něj a dotýkat se ho ve Vás bude vzbuzovat pocit uspokojení.

S intuitivním 12“ displejem komunikačního rozhraní řidiče a s 9“ dotykovým displejem středové konzoly budete mít vše pod kontrolou.

Prostorný, světlem zalitý a půvabný interiér Volva V60 je místem, kde budete mít radost z každého detailu.

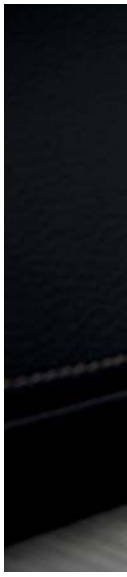

Bowers & Wilkins

Bowers & Wilkins
M
1
2

PRAKTICKÝ LUXUS

Důmyslně navržený interiér Volva V60, ve kterém se chytré praktické funkce příjemně doplňují s dynamickou elegancí, Vám pomůže dělat to, po čem toužíte.

Protože je zavazadlový prostor téměř pravoúhlý a není ani minimálně narušován zavěšením zadních kol, snadno se do něj vejdou rozměrný náklad nebo nepravidelně tvarované předměty, takže z jeho kapacity, která je největší v dané třídě, vytěžíte opravdu maximum. Elektricky ovládané dveře zavazadlového prostoru můžete otevírat a zavírat prostřednictvím tlačítka na dálkovém ovládání, palubní desce nebo na samotných dveřích zavazadlového prostoru. Dveře zavazadlového prostoru jsou k dispozici s funkcí komfortního otevírání, díky níž stačí pro jejich otevření nebo zavření mávnout nohou pod zadním nárazníkem.

Díky našim chytrým řešením bude každý Váš den o něco jednodušší. Držák na nákupní tašky, který se vyklopí z podlahy zavazadlového prostoru, zabrání posouvání tašek po zavazadlovém prostoru, zatímco Vám skrytá úložná schránka umožní uložit cennosti mimo dohled nenechavců.

Ve výčtu praktických funkcí nesmíme zapomenout na opěradla zadních sedadel, která lze sklopit stisknutím tlačítka, což znamená, že je můžete sklopit přímo ze zavazadlového prostoru, aniž byste museli otevírat zadní dveře.

T6 AWD | Momentum
726 Březově světlá Birch Light Metallic

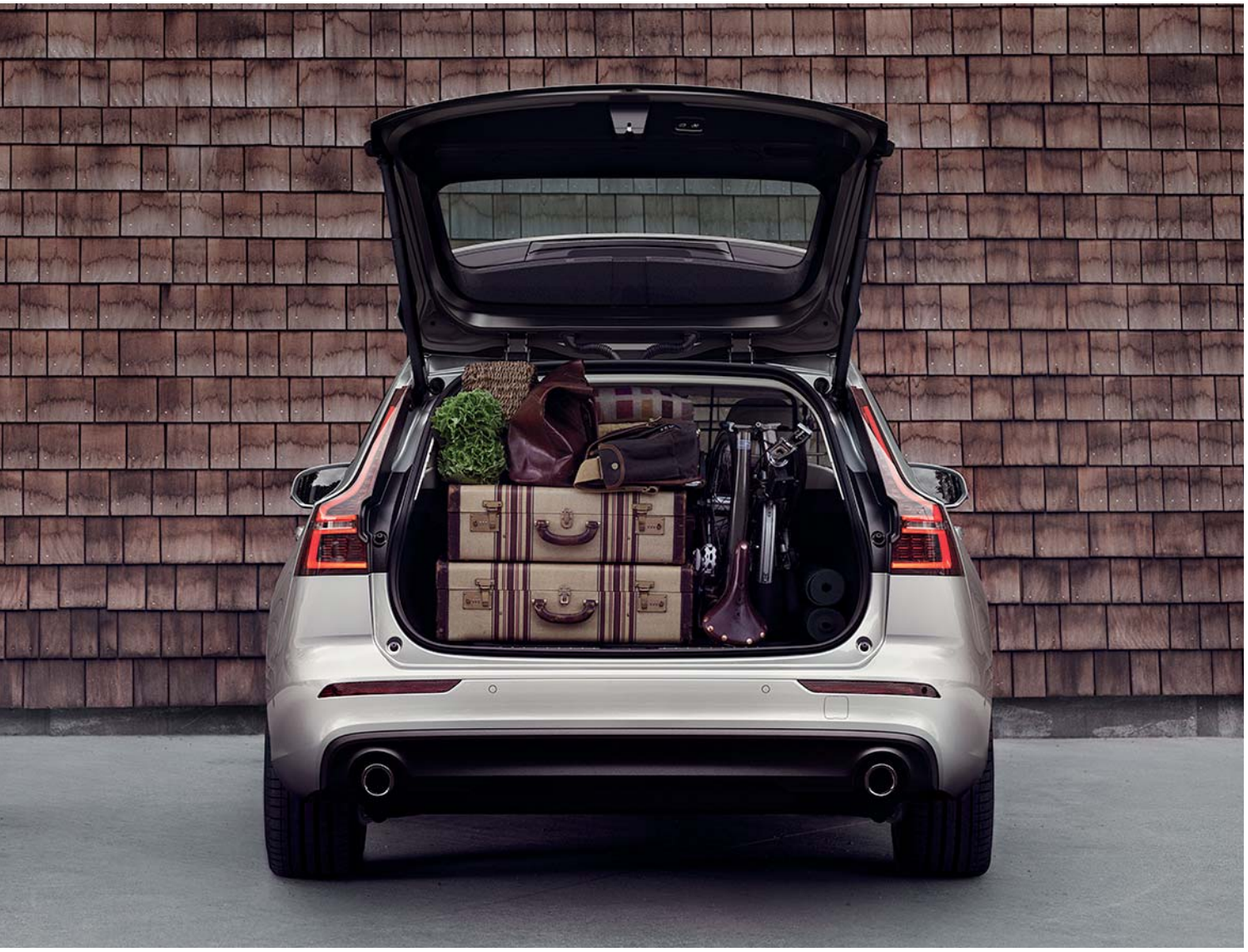

PODMANIVÁ ATMOSFÉRA

Od prvního okamžiku, kdy usednete za volant Volva V60 a zavřete za sebou dveře, Vám bude jasné, že byl tento vůz stvořen pro Vaše potěšení z jízdy. Protože lze standardní sedadla Comfort nastavit v celé škále různých parametrů, snadno si vytvoříte pohodlnou jízdní pozici, která Vám poskytne mimořádný komfort i na dlouhých cestách. Sedadla Contour se mohou navíc pochlubit hlubším bočním polstrováním a prodloužením sedáku s bočním vedením, které poskytnou celému tělu ještě větší podporu.

Na silnici si budete díky podvozku a odpružení vychutnávat výjimečnou kontrolu nad vozem a skutečně dynamický jízdní charakter. V přední části vozu Vám zajistí nejlepší možný kontakt pneumatik s povrchem vozovky sportovní dvojité lichoběžníkové zavěšení předních kol s příčnými rameny. Zadní kola využívají integrovanou nápravu Integral Link zahrnující důmyslně řešenou příčnou listovou pružinu vyrobenou z lehkého kompozitního materiálu a vyladěnou pro sportovní jízdní charakteristiku a dynamické kopírování vozovky bez kompromisů na kultivovaném chodu a jízdním komfortu. Vzhledem k využití vyspělých a lehkých materiálů došlo ke snížení celkové hmotnosti vozu, což přispívá k jeho ostřejším reakcím.

Kromě sebejisté inspirativní jízdy nabízí Volvo V60 také širokou škálu vlastností, které od vozu Volvo přirozeně očekáváte. Mezi ty patří i špičkový komfort při jízdě na jakékoliv silnici.

Na přání dostupný aktivní podvozek Vám umožní upravit si jízdní charakter a ovladatelnost Volva V60 svým potřebám, zatímco Vám čtyři adaptivní jízdní režimy umožní vybrat si preferovanou konfiguraci motoru, převodovky, akcelerátoru a řízení. Mimo to si můžete vytvořit režim Individual s vlastními parametry.

Bez ohledu na Vámi zvolenou konfiguraci Vám Vaše Volvo V60 zajistí komfort na dálnici a skvělé jízdní vlastnosti na Vašich oblíbených silničkách.

Vyspělá technika Volva V60 Vám přinese ryzí dynamický jízdní zážitek. S předním dvojitým lichoběžníkovým zavěšením, jehož obdobu můžete najít u sportovních vozů, Vám Volvo V60 za všech okolností poskytne precizní zpětnou vazbu a kontrolu nad vozem.

T6 AWD | Inscription
727 Šedá Pebble Grey Metallic |
19" kola s 5 rozvětvenými paprsky,
černá Black, výbrusy Diamond Cut

T6 Twin Engine | Inscription
727 Šedá Pebble Grey Metallic |
19" kola z lehké slitiny s 5 rozvětvenými paprsky,
černá Black, výbrusy Diamond Cut

VÝKON NEDÍLNĚ SPOJENÝ S EFEKTIVITOU

Naše nejvyšší plug-in hybridní motorizace, T8 a T6 Twin Engine, nabízí výkon i jemnost v kombinaci se schopností přizpůsobit se každému momentu. Přední kola pohání silný benzínový motor s přeplňováním turbodmychadlem a kompresorem, zatímco se o pohon zadní nápravy stará citlivě reagující elektromotor. Toto řešení Vám přinese ve všech ohledech to nejlepší, díky čemuž si budete užívat jak tiché bezemisní dojíždění po městě, tak i silný výkon na dálnici.

Protože bylo při navrhování Volva V60 počítáno s plug-in hybridní jednotkou, nabízí varianty T8 a T6 Twin Engine stejně velkorysý prostor jako ostatní motorizace, a tím pádem i stejně praktickou využitelnost. Proces nabíjení je rychlý a snadný. Stačí připojit vůz k elektrické zásuvce nebo k nabíjecí stanici.

Prostřednictvím pěti jízdních režimů můžete změnit jízdní charakteristiku vozu, aby odpovídala cestě, kterou máte před sebou, nebo Vašemu momentálnímu rozpoložení. Režim Pure je optimalizován pro elektrickou jízdu s nulovými emisemi a s dojezdem 50 km, což je vzdálenost, která většině lidí stačí pro běžné dojíždění. Po přepnutí do režimu Power začne silný elektromotor spolupracovat s benzínovým agregátem přeplňovaným turbodmychadlem a kompresorem, aby Vám při akceleraci zajistily okamžitou odezvu a vynikající trakci pohonu všech kol. Jestliže vůz necháte ve výchozím režimu Hybrid, budou dle potřeby využívány buď elektromotor, spalovací jednotka nebo oba agregáty T8 či T6 Twin Engine naráz, abyste si mohli užít co nejplynulejší a nejefektivnější jízdu. Pro zajištění optimální trakce při jízdě na kluzkém povrchu je zde režim AWD, prostřednictvím něhož budete mít k dispozici pohon všech kol, který rozdělí hnací sílu mezi přední a zadní nápravu tak, abyste mohli plynule pokračovat v cestě. V rámci režimu Individual si můžete upravit nastavení jízdních parametrů vozu dle svých vlastních potřeb.

Hlavice voliče řazení vyrobená z křišťálu Orrefors® variant T8 a T6 Twin Engine Inscription vnáší do interiéru něco ze švédské řemeslné tradice, která spojuje původní materiály s vyspělým designem a technologiemi. Díky nejmodernější technologii elektronického řazení si navíc budete užívat ještě hladší manipulaci s voličem řazení.

T6 AWD | Momentum
726 Březově světlá Birch Light Metallic |
19" kola z lehké slitiny s 5 paprsky do „V“,
stříbrná Tinted Silver, výbrusy Diamond Cut, 1040

SÍLA.
EFEKTIVITA.
KULTIVOVANOST.

Nehledě na to, kam máte namířeno, Vám naše silné a jemně vyladěné motory zprostředkují skvělý jízdní zážitek, který Vám bude vždy dělat jen radost. V naší nabídce najdete efektivní naftové motory s přeplňováním turbodmychadlem i vysoce výkonné benzínové motory. Jedná se o kompaktní a lehké čtyřválce, které představují menší zátěž pro přední nápravu a přispívají k agilnějšímu chování vozu a jeho lepší odezvě na podněty řidiče. Vzhledem k tomu, že malé motory ztrácí méně energie v důsledku vnitřního tření, brzdy zjistíte, že jsou i velmi efektivní: každá kapka paliva je zde maximálně zužitkována, což v praxi znamená nižší emise.

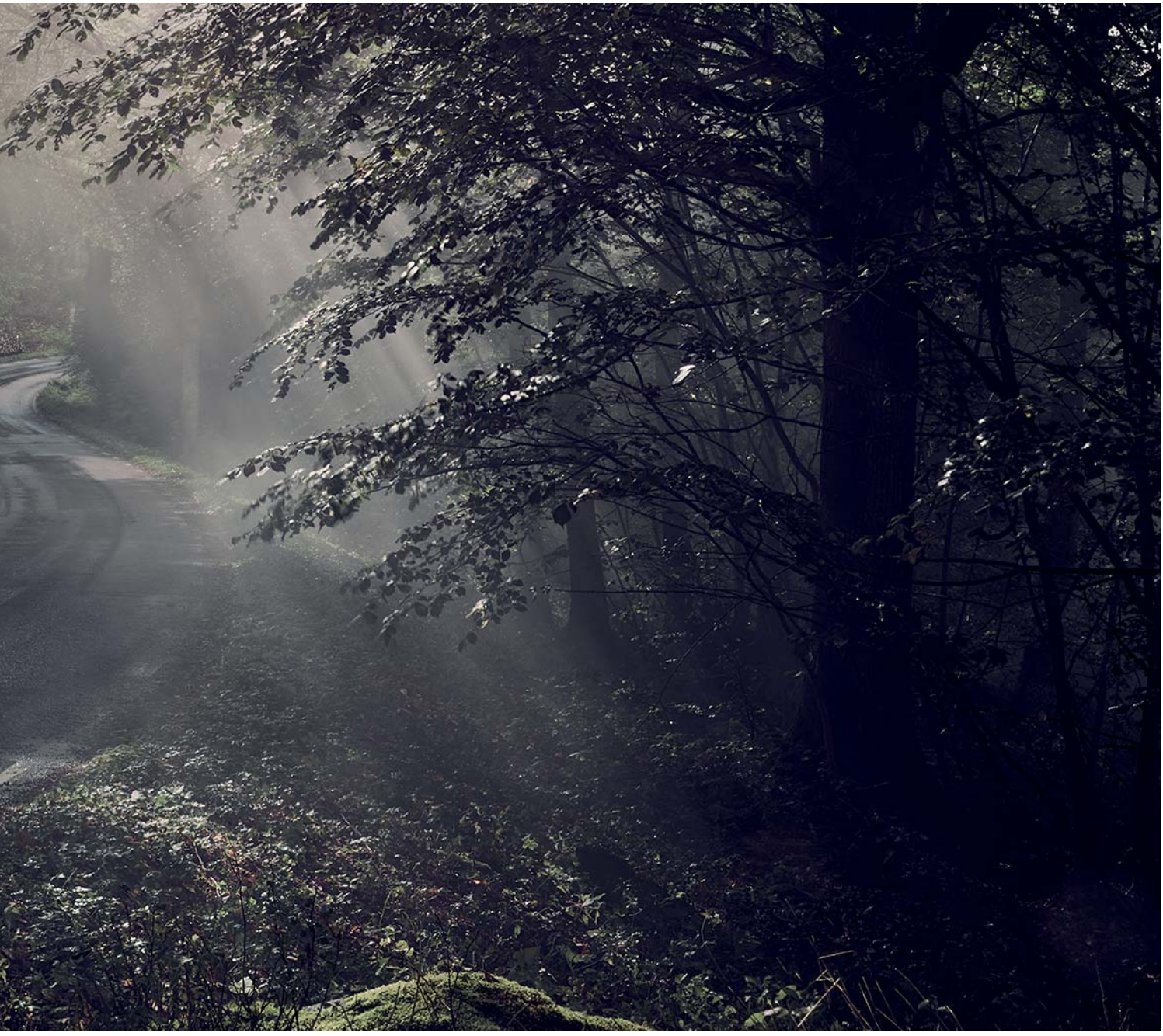

Mimo to je zde náš inovativní systém přímého vstřikování paliva i-ART, který pečlivě monitoruje každý ze čtyř válců našich naftových motorů D3 a D4, aby mohl řídicí systém vypočítat přesné množství potřebného paliva. Díky němu pracuje motor lépe a efektivněji po celou dobu životnosti vozu. Dalším bonusem je snížení hlučnosti motoru, které přispívá k příjemnějšímu jízdnímu zážitku.

V neposlední řadě je zde zážehový motor T6 AWD přeplňovaný kompresorem a turbodmychadlem, který Vám vždy dodá potřebný výkon, přičemž nezáleží na tom, zda provádíte manévr v nízké rychlosti nebo předjíždíte na dálnici. Mezi výhody motorizace T6 AWD patří pohon všech kol, který Vám může v případě potřeby poskytnout vyšší trakci, což oceníte především na kluzkém povrchu nebo při tažení přívěsu.

Všechny naše pohonné agregáty lze doplnit adaptivním systémem jízdních režimů, který Vám umožní změnit jízdní charakteristiku Vašeho nového Volva V60 v souladu s aktuálními jízdními podmínkami. Například v režimu Eco bude pohonné ústrojí překalibrováno za účelem minimalizace spotřeby paliva, zatímco v režimu Dynamic bude upřednostněna ostřejší odezva, aby Vaše Volvo V60 reagovalo rychleji na Vaše příkazy.

SYSTÉM PILOT ASSIST, SE KTERÝM BUDE CESTOVÁNÍ PROBÍHAT BEZ ZÁDRHELŮ

Naše vyspělé asistenční technologie řidiče Vám usnadní život. S jejich pomocí si můžete užívat příjemně pohodovou jízdu, přičemž budete mít situaci stále plně pod kontrolou. Asistent pro jízdu v kolonách a Pilot Assist poslední generace z Vás sejmou část stresu spojeného s jízdou ve vyšších rychlostech (až do 130 km/h) nebo s dopravním provozem, kde je třeba často zastavovat, aby pro Vás bylo řízení příjemnější. S nimi bude Vaše Volvo V60 udržovat nastavenou rychlost a odstup od vozidla před sebou. Mimo to bude prostřednictvím zásahů do řízení udržováno ve střední části jízdního pruhu. To znamená, že Vám Váš vůz v těch nejmonotónnějších situacích, jako jsou dlouhé cesty po dálnici, uleví od napětí a pomůže Vám soustředit se na řízení.

Systém pracuje na základě informací z kamery a radaru integrovaných v čelním skle Volva V60, které využívá k monitorování polohy vozu vzhledem k vodorovného značení jízdního pruhu a vozidlu jedoucímu vpředu (pokud zde nějaké je).

Protože se jedná o velmi inteligentní systém, prostřednictvím mapových dat palubní navigace dokáže rozpoznat blížící se kopce a zatáčky a přizpůsobit rychlost dané situaci, aby Vám pomohl jezdit co nejkomfortněji a nejbezpečněji. Pokud dojde k deaktivaci systému, jste na tento fakt upozorněni jemnými vibracemi na volantu.

To byla ukázka našeho přístupu k technologiím, které navrhujeme, aby byla každá Vaše cesta bezpečnější a ubíhala v pohodovějším rytmu.

Upozornění: za řízení vozu je plně zodpovědný řidič a výše popsané funkce mají pouze podpůrný charakter.

T6 AWD | Inscription
727 Šedá Pebble Grey Metallic |
19" kola s 5 rozvětvenými paprsky,
černá Black, výbrusy Diamond Cut

TECHNOLOGIE CITY SAFETY. VÁŠ PROAKTIVNÍ PARTNER, KTERÝ VÁM USNADNÍ ŽIVOT NA CESTÁCH.

Systém propojené bezpečnosti
Jedná se o bezpečnostní inovaci, která Vám pomůže předjímat potenciálně nebezpečné dopravní situace například prostřednictvím upozornění na to, že nějaký jiný online vůz před Vámi aktivoval výstražná světla. Mimo to Vás mohou funkce Systému propojené bezpečnosti na základě aktuálního počasí a informací z infrastruktury upozornit na nebezpečí kluzké silnice. Jedná se o informace, jejichž sdílení s ostatními vozidly funguje anonymně a obousměrně.

Systém ochrany před srážkou s protijedoucím vozidlem prostřednictvím automatického brzdění
Technologie, se kterou si společnost Volvo Cars připsala celosvětové prvenství, dokáže rozpoznat vozidla jedoucí proti Vám ve špatném jízdním pruhu. Jestliže kolizi nelze předejít, systém může Váš vůz automaticky zabrzdit a přitáhnout na přání dostupné „připravené bezpečnostní pásy“ předních sedadel, aby se maximálně snížil dopad nárazu.

Systém ochrany před srážkou s protijedoucím vozidlem ve vedlejším pruhu
Systém Vám prostřednictvím automatického asistenta řízení pomůže předejít případné srážce s protijedoucím vozidlem. Pokud s vozem přejedete vodorovné značení jízdního pruhu a vybočíte do cesty protijedoucímu vozidlu, Váš vůz Vás na hrozící nebezpečí upozorní a jemným zásahem do řízení Vám pomůže vrátit vůz zpět do správné stopy.

Naše pokročilé proaktivní bezpečnostní technologie Vám dodají pocit sebejistoty a pomohou Vám mít situaci pod kontrolou. Základem aktivní bezpečnosti v podání značky Volvo je systém City Safety, který Vám pomůže sledovat situaci před vozem a v případě potřeby Vám poskytne podporu v podobě automatického brzdění nebo úhybného manévru. Řízení je s ním mnohem zábavnější a především bezpečnější.

Systém City Safety dokáže ve dne i v noci identifikovat jiná vozidla, chodce, cyklisty a velká zvířata pohybující se před vozem. Nejenže Vás upozorní na potenciálně nebezpečnou situaci, ale také může začít automaticky brzdit, aby Vám pomohl zabránit kolizi nebo alespoň zmírnit její dopad. Dále je zde naše pokročilá technologie Systém ochrany před srážkou s protijedoucím vozidlem prostřednictvím automatického brzdění, s níž si automobilka Volvo připsala celosvětové prvenství. Ta dokáže rozpoznat vozidlo jedoucí proti Vám a automaticky začít brzdit, aby pomohla zmírnit dopad nárazu.

Vaše Volvo Vás podpoří také v případě, kdy budete při jízdě rychlostí 50 až 100 km/h nuceni provést rychlý úhybný manévr. Jestliže se rozhodnete strhnout řízení, systém City Safety Vám může pomoci provést celý manévr co nejefektivněji a nejbezpečněji to půjde prostřednictvím individuálního přibrzdění vnitřních kol a zesílením Vašeho zásahu do řízení.

Systém City Safety se jednoduše stane Vaším perfektním partnerem na cesty: když je to nutné, chová se proaktivně, zatímco po zbytek času zůstává diskrétně v pozadí.

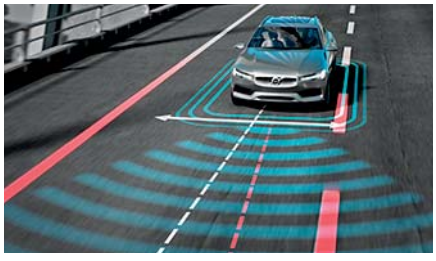

Systém udržení vozidla v jízdním pruhu
Jestliže Systém udržení vozidla v jízdním pruhu rozpozná, že má vůz tendenci neúmyslně opustit vyznačený jízdní pruh, jemným zásahem do řízení může vrátit vůz zpět. Pokud by to nestačilo nebo byste i nadále pokračovali v řízení vozu směrem ven z jízdního pruhu, budete na nebezpečnou situaci upozorněni vibracemi na volantu.

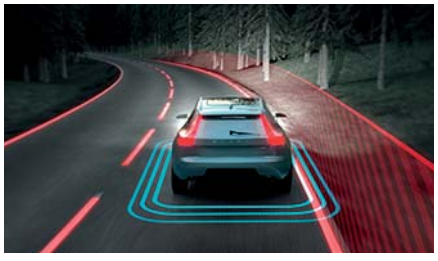

Systém ochrany proti neúmyslnému sjetí z vozovky
Jedná se o bezpečnostní inovaci automobilky Volvo, která má za úkol udržet Vás bezpečně na silnici. Pokud Systém ochrany proti neúmyslnému sjetí z vozovky rozpozná, že vůz inklinuje k neúmyslnému opuštění silnice, pokusí se ho jemným zásahem do řízení navést zpět a případně může začít i brzdit.

Informační systém monitorující mrtvý úhel (BLIS™) s asistentem řízení
Systém BLIS™ Vás může upozorňovat na vozidla, která se pohybují ve Vašem mrtvém úhlu nebo se k Vám přibližují zezadu vysokou rychlostí. Jestliže i přes to vjedete do dráhy jiného vozidla, systém BLIS™ Vám může jemným zásahem do řízení pomoci vrátit vůz zpět do původního jízdního pruhu.

Upozornění: za řízení vozu je plně zodpovědný řidič a výše popsané funkce mají pouze podpůrný charakter.

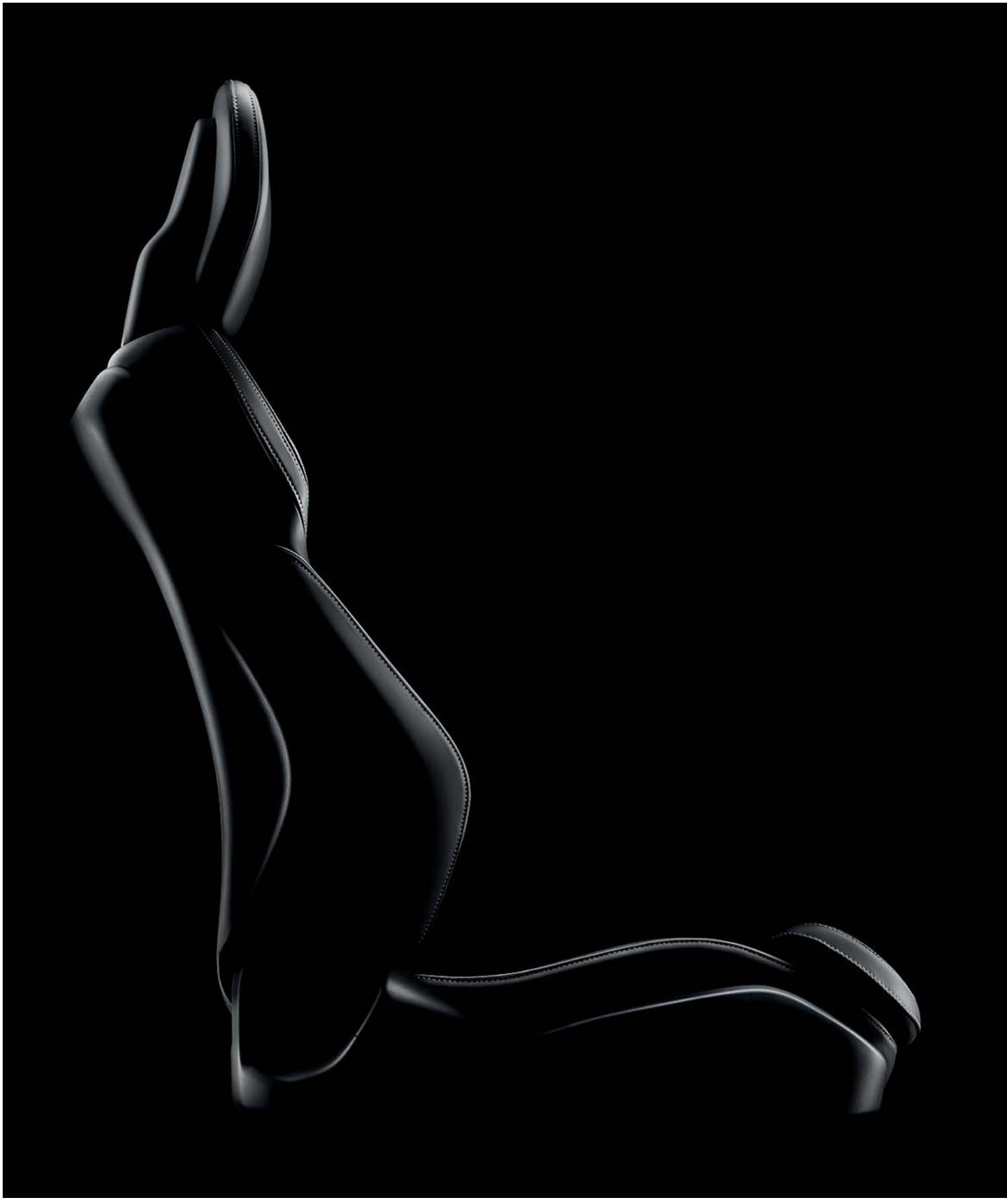

STVOŘENO K TOMU, ABY VÁS CHRÁNILO

Chránit Vás i Vaši posádku bylo vždy nejvyšší prioritou každého z vozů, který jsme kdy vyrobili. Proto vyspělé bezpečnostní technologie Vašeho Volva těží z desítek let inovací automobilky Volvo Cars.

Ve Volvu je účinnost ochrany posádky v případě dopravní nehody dána vzájemnou interakcí všech bezpečnostních funkcí. Všechny technologie, od konstrukce sedadel přes bezpečnostní klec, která Vás obklopuje, až po bezpečnostní pásy a airbagy, spolupracují, aby společně minimalizovaly dopad případného nárazu na všechny cestující ve voze a poskytly Vám maximální ochranu.

Přední sedadla Vám poskytnou mnohem více, než jen prvotřídní komfort. Navrhli jsme je tak, aby Vás současně chránila v případě kolize. Jestliže do Vašeho vozu někdo narazí zezadu, nastoupí na scénu náš unikátní Systém ochrany proti hyperflexi krční páteře, který pomůže ochránit Vaše záda a krk.

Při neúmyslném sjetí vozu ze silnice a jeho letu vzduchem pomůže energii absorbující struktura předních sedadel chránit Vaši páteř před poškozením způsobeným tvrdým přistáním.

Protože má Vaše Volvo šestý smysl, včas se připraví, aby měl pro Vás dopad nárazu co nejmenší následky. Například příplatková funkce Příprava bezpečnostních pásů předních sedadel zajistí, abyste v případě rozpoznání pravděpodobného nárazu seděli v nejbezpečnější možné poloze. Pokud dojde k dopravní nehodě, Vaše Volvo prostřednictvím systému Volvo On Call automaticky kontaktuje záchrannou službu, které předá informace o Vaší poloze, aby Vám mohla přijet pomoci co nejrychleji je to možné.

Díky široké škále bezpečnostních technologií a pozornosti věnované detailům se Vaše Volvo stane místem, kde se budete cítit naprosto bezpečně.

Přední sedadla pohlcující energii nárazu
Výrazně tvarovaná přední sedadla Vašeho Volva nabízí více než jen pěkný vzhled. Jsou zkonstruována, aby absorbovala velkou část vertikálních sil vznikajících například v důsledku tvrdého přistání v terénu po tom, co vůz opustí vozovku. Jedná se o další důkaz našeho úsilí vyrábět automobily, které se budou starat o Vaše bezpečí.

Bezpečnostní klec Volvo
Konstrukce kolem prostoru pro cestující je z velké části vyrobena z oceli legované bórem, která se může pochlubit ultra vysokou pevností a vytváří ochrannou klec kolem celé posádky, zatímco přední a zadní deformační zóny pomohou rozptýlit energii vzniklou nárazem. Poté jsou zde bezpečnostní pásy a airbagy, které vzájemně spolupracují, aby kontrolovaným způsobem ztlumily dopad nárazu na každého z členů posádky.

Bezpečnost dětí
Ve společnosti Volvo Cars se již celá desetiletí průběžně věnujeme výzkumu a inovování v oblasti dětské bezpečnosti. Věříme, že nejlepším způsobem, jak zajistit, aby naše dětské bezpečnostní sedačky poskytly Vašim dětem v reálných životních situacích prvotřídní ochranu, je testování v podmínkách reálné dopravy a v konkrétních modelech Volvo, ve kterých budou následně používány. S naší nejnovější řadou dětských bezpečnostních sedaček Vám nabízíme nesrovnatelnou úroveň ochrany Vašich dětí.

T6 AWD | Inscription |
727 Šedá Pebble Grey Metallic |
19" kola s 5 rozvětvenými paprsky,
černá Black, výbrusy Diamond Cut

PARKOVÁNÍ UŽ VÁS NEVYVEDE Z ROVNOVÁHY

Každá Vaše cesta musí zákonitě začínat a končit parkováním, což je důvod, proč společnost Volvo Cars investovala značné úsilí do vývoje technologií, které Vám parkování usnadní a současně Vám ušetří čas. Vaše Volvo V60 Vám pomůže najít parkovací místo, na které se samo zaparkuje a následně z něj můžete rovnou zaplatit parkovné (v ČR zatím nedostupné).

Jestliže rádi parkujete sami, jistě Vám přijdou vhod naše Kamera s výhledem do 360° a senzory parkovacího asistenta, se kterými bude parkování bezpečnější a snazší. Kamera s výhledem do 360° Vám na displeji středové konzoly zprostředkuje pohled na okolí vozu z ptačí perspektivy. K zaplacení za parkovací místo můžete použít aplikaci Park & Pay (v ČR zatím nedostupné), která je součástí Vašeho navigačního systému Sensus.

Pokud preferujete co nejsnazší a nejbezpečnější parkování, Aktivní parkovací asistent zaujme roli zkušeného pomocníka, který zaparkuje za Vás. Nejprve Vám řekne, zda je parkovací místo dostatečně velké, a poté převezme řízení a provede parkovací manévr. Na zaparkování Vašeho Volva mu stačí prostor, který představuje 1,2krát délku Vašeho vozu. Jediné, co musíte udělat Vy, je zrychlovat nebo brzdit dle pokynů na displeji komunikačního rozhraní řidiče.

Až budete parkovací místo opouštět, Systém varování před křížením cesty jiným vozidlem s funkcí automatického brzdění Vám při couvání pomůže předejít srážce s jiným vozem. Jeho úkolem je upozornit Vás na jiná vozidla, chodce a cyklisty blížící se k zádi Vašeho vozu z boku. Pokud na výstrahu nezareagujete a hrozí bezprostřední riziko srážky, může za Vás i brzdit.

Kamera s výhledem do 360°
Kamera s výhledem do 360° Vám na 9" displeji středové konzoly nabídne užitečný pohled na vůz a jeho okolí z ptačí perspektivy, abyste mohli díky vynikajícímu výhledu parkovat snadno a bezpečně.

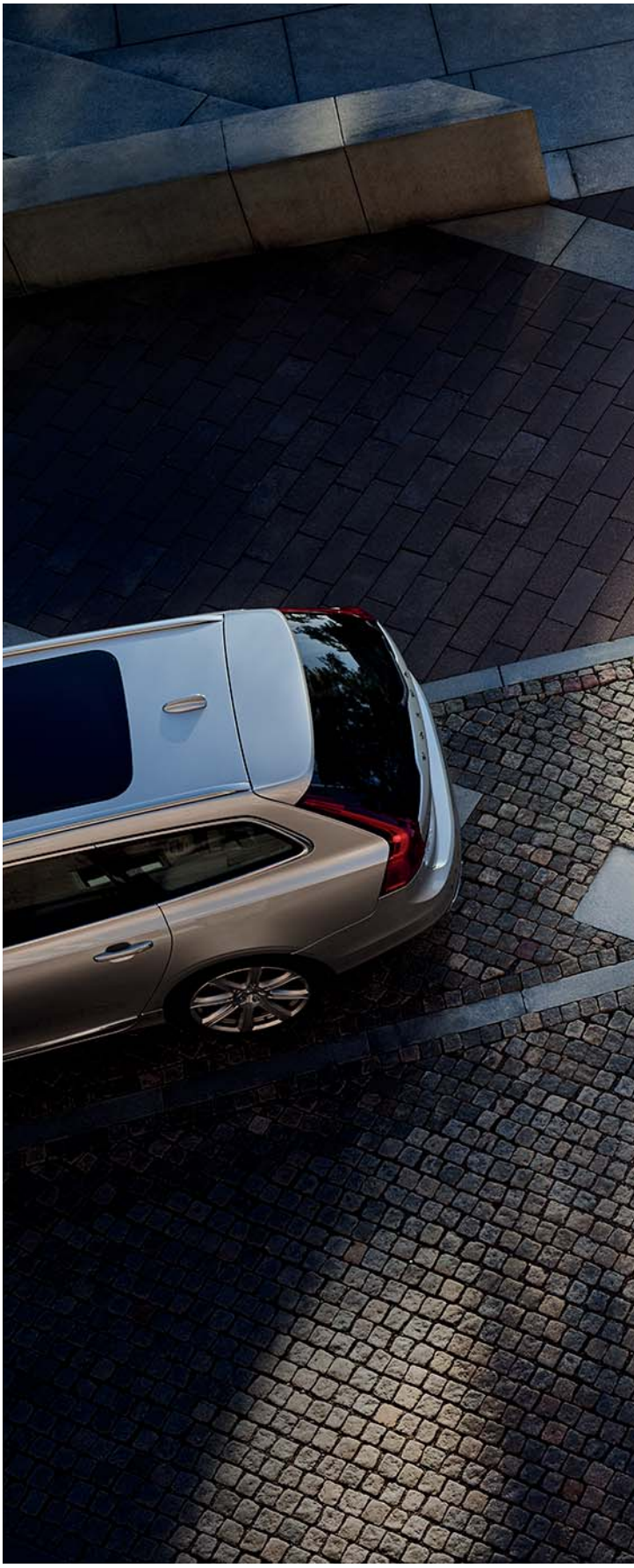

LIDSKÝ ROZMĚR

Usilujeme o to, aby Vám vozy Volvo usnadnily a zpříjemnily život. Pochopili jsme, že toho můžeme dosáhnout pouze pokud se bude vyspělá technologie, která Vás bude udržovat ve spojení s Vaším vozem i se světem kolem Vás, chovat přirozeným a lidským způsobem.

Náš 9" dotykový displej středové konzoly Vám kromě intuitivního ovládání funkcí Vašeho Volva umožní také zůstat online. Plocha dotykového displeje je natolik citlivá, že ji můžete ovládat dokonce i v rukavicích. Mimo to je opatřena antireflexní povrchovou úpravou, takže je displej vždy perfektně čitelný.

Jednou z hlavních zásad automobilky Volvo Cars je maximálně Vám usnadnit interakci s vozem, aby Vás za jízdy ovládání jeho funkcí nerozptylovalo. Vyřešili jsme to zobrazením zásadních informací na displeji komunikačního rozhraní řidiče, který se nachází přímo v zorném poli řidiče. Na displeji s vysokým rozlišením se zobrazují klíčové informace, přičemž se mohou v závislosti na situaci měnit velikost a tvar jednotlivých ukazatelů. Například pokud využíváte navigační systém, navigační pole se na displeji zvětší, abyste měli lepší přehled o navigačních pokynech. Displej komunikačního rozhraní řidiče navíc umí přizpůsobit jas okolním světelným podmínkám, jako jsou např. ostré sluneční světlo nebo šero v tunelu.

Také na přání dostupný head-up displej promítá relevantní informace do zorného pole řidiče a tím pádem představuje další způsob, jak maximálně omezit rozptylování řidiče.

Dále je zde hlasové ovládání, kterým lze u Volva V60 ovládat celou řadu funkcí, aniž by bylo nutné spouštět ruce z volantu a zrak ze silnice. Protože systém rozumí přirozené řeči (zatím není k dispozici v ČJ), nemusíte se učit konkrétní příkazy, ale stačí Vám jen na Vaše Volvo mluvit jako byste hovořili s jiným člověkem.

9“ displej středové konzoly Vám prostřednictvím dotykové technologie umožní intuitivně ovládat funkce vozu. Prostřednictvím něj můžete pracovat s funkcemi navigačního systému, zábavních systémů, klimatizace i chytrého telefonu. Elegantní a citlivě reagující displej vypadá a současně i funguje skvěle, a přesně takové by technologie měly být.

10:45
Residensbron
Current position
Color Me
Arizona Rain
Anna's Phone
Telenor SE
23° Sunny spells
Right now in Gothenburg
22°
AUTO
22°

T6 AWD | Inscription
727 Šedá Pebble Grey Metallic

VÁŠ SCHOPNÝ ONLINE PRŮVODCE

Intuitivní technologie Volva V60 Vám pomohou dostat se kam potřebujete snadno a rychle. Jasná grafika navigačního systému Sensus je dobře čitelná, zatímco formát na výšku znamená, že se mapa nemusí tolik posouvat a zobrazí se na ní delší úsek silnice, po které se pohybujete.

Naše inovace Vám ušetří čas také tím, že Vám prostřednictvím integrovaných aplikací, jako jsou Google Search a Yelp, pomohou najít to, co hledáte. Stačí si nechat najít čerpací stanici, restauraci nebo hotel, a pak se svěřit do pomyslných rukou navigačního systému, který Vás tam dovede.

Volvo V60 Vám prostřednictvím palubního Wi-Fi přístupového bodu a 4G konektivity zajistí spojení s Vaším digitálním světem. Propojení Vašeho chytrého telefonu s vozem je tak jednoduché, jak je může být: stačí telefon připojit k příslušnému konektoru a rozhraní Apple CarPlay™ nebo Android Auto™ se postará o zbytek. To znamená, že promění displej středové konzoly v prodloužení displeje Vašeho telefonu.

Hlasové ovládání
Nejnovější technologie rozpoznání hlasu automobilky Volvo Cars rozumí přirozené řeči (zatím není k dispozici v ČJ), proto můžete na svůj vůz mluvit běžnou řečí a nemusíte se učit nazpaměť fráze pro ovládání klimatizace, navigačního systému, médií nebo funkcí telefonu.

Navigační systém Sensus
Se svými přehlednými mapami, hladkou konektivitou a snadnou ovladatelností se navigační systém Sensus stane Vaším nepostradatelným společníkem, který Vám naplánuje každou cestu, abyste si mohli prostě užívat každý moment.

Integrace chytrého telefonu
Prostřednictvím rozhraní Apple CarPlay™ nebo Android Auto™ můžete jednoduchým způsobem propojit svůj chytrý telefon s palubním systémem. Vše, co musíte udělat, je připojit telefon a na displeji středové konzoly se zobrazí stejný typ rozhraní jako na domovské stránce Vašeho chytrého telefonu.

ROZDÍL, KTERÝ JE SLYŠET

Ponořte se ve svém Volvu V60 do křišťálově čistého a do detailu prokresleného zvuku Vašich oblíbených hudebních skladeb. Za spolupráce s těmi nejlepšími světovými experty na audio techniku se nám podařilo vytvořit audiosystémy, které Vás vtáhnou do světa hudby, kterou milujete.

Audiosystém Harman Kardon® Premium Sound Vás bude hýčkat úžasně vyváženým působivým zvukem. Intenzivní hudební prožitek je zprostředkován 14 hi-fi reproduktory včetně vzduchem chlazeného subwooferu, jehož basové tóny budete vnímat celým tělem.

Jestliže patříte mezi vášnivé milovníky hudby, je pro Vás tím pravým řešením audiosystém Bowers & Wilkins, který při výkonu 1 100 W povznese Váš poslechový zážitek ve voze na ještě vyšší úroveň. Jeho součástí je 15 samostatných špičkových reproduktorů včetně centrálně umístěného výškového reproduktoru v provedení „on top“, které minimalizuje odrazy zvuku od čelního skla, a našeho unikátního vzduchem chlazeného subwooferu. Výsledkem je velmi intenzivní a naprosto věrná reprodukce zvuku, která Vaší oblíbené hudbě vdechne život. Celé naše snažení je o tom, abyste si mohli hudbu vychutnávat přesně tak, jak původně zamýšleli její autoři.

Díky hladké integraci chytrého telefonu si můžete užívat i hudbu ze svého telefonu, což je vzhledem k rozhraní Apple CarPlay™ a Android Auto™ stejně jednoduché jako telefonování. V systému Sensus je standardně integrována aplikace Spotify®, která Vám zajistí přístup v podstatě k jakékoliv hudbě.

Protože je náš audiosystém Bowers & Wilkins hladce integrován do struktury kabiny, Vaše Volvo Vám může nabídnout ten nejrealističtější a nejintenzivnější možný hudební zážitek. Mimo to je zde inovativní technologie zpracování zvuku se třemi režimy, díky nimž si můžete ve svém voze vytvořit specifickou akustiku, která Vám zajistí ještě větší sepětí s hudbou. Abyste si při poslechu hudby mohli vychutnávat i extrémně nízké a čisté basové tóny, je součástí soustavy reproduktorů také vzduchem chlazený subwoofer, který dokáže rozpumpovat velké množství vzduchu a v podstatě mění celou kabinu v jeden velký basový reproduktor.

Audiosystém Harman Kardon® Premium Sound jsme vyvinuli ve spolupráci se specialisty na hi-fi technologie ve společnosti Harman Kardon®. Srdce systému tvoří digitální zesilovač o výkonu 600 W, který se stará o přenos zvuku do 14 reproduktorů upravených speciálně na míru akustice interiéru Vašeho Volva. Celá audiosoustava s prostorovým zvukem je zárukou špičkového poslechového zážitku. O optimalizaci odezvy každého individuálního reproduktoru se stará unikátní software na zpracování zvuku od specialistů na audiosystémy, společnosti Dirac Research, který zajišťuje dokonale harmonický výstup kompletní soustavy. Ať již sedíte na předních nebo zadních sedadlech, za všech okolností si budete vychutnávat prvotřídní poslechový zážitek, ke kterému patří i extrémně jednotné a tvrdé basové tóny.

Apple CarPlay je obchodní známkou společnosti Apple Inc. Android je obchodní známkou společnosti Google Inc. Bowers & Wilkins je obchodní známkou společnosti B&W Group Ltd.

VOLVO ON CALL. JE ZDE PRO VÁS, KDYKOLIV JI POTŘEBUJETE.

Aplikace Volvo On Call spojí Váš vůz se zbytkem světa, aby Vám usnadnila život. Protože je zde pro Vás, kdykoliv ji potřebujete, Váš vůz se stane něčím více než jen dopravním prostředkem – bude Vaším osobním asistentem.

Určitě oceníte, když Vám prozradí, která kavárna ve městě je nejlepší a rovnou odešle její polohu do navigačního systému ve Vašem voze. Mimo to Vás bude včas informovat, kdy máte příští schůzku, a poradí Vám, jak se tam co nejefektivněji dostat. Dále Vás jistě potěší, že si s její pomocí můžete nechat na dálku předem vyhřát nebo ochladit kabinu, aby byl Váš vůz připraven na ranní cestu do kanceláře nebo na pohodový návrat zpět domů. Dokáže Vám najít volné parkovací místo a rovnou Vás k němu i dovede. Jestliže aplikaci Volvo On Call necháte synchronizovat se s Vaším kalendářem, bude Váš vůz informovat o tom, kdy máte další schůzku a jak se tam dostanete. V neposlední řadě přispěje k zajištění Vašeho bezpečí, protože v případě dopravní nehody automaticky kontaktuje rychlou záchrannou službu, které zároveň předá informace o Vaší poloze.

Systém Volvo On Call Vás udrží v kontaktu se všemi a se vším, co potřebujete. Je stále aktivní. Je stále s Vámi. Je zde stále pro Vás.

S APLIKACÍ VOLVO ON CALL BUDE VÁŠ DEN JEDNODUŠŠÍ

Od ranní úspory času až po relaxační jízdu při návratu domů má systém Volvo On Call potenciál stát se Vaším nepostradatelným každodenním partnerem.

PERFEKTNÍ ZAČÁTEK DNE

Díky schopnosti aplikace Volvo On Call ovládat nezávislé palivové topení Vašeho vozu můžete i za mrazivých rán nastupovat do příjemně vyhřátého vozu s odmrazenými skly. Na cestě Vám ve voze stačí stisknout tlačítko On Call a požádat operátora, aby zadal Vaši cílovou polohu do navigačního systému Vašeho vozu, abyste ho Vy nemuseli zadávat manuálně (pro ČR dostupné pouze prostřednictvím zaslání cíle přímo z aplikace VOC).

07:30

11:00

JAKÝ JE DALŠÍ PLÁN?

V okně kalendáře se zobrazí Vaše další schůzka. Stačí, abyste stiskli tlačítko v aplikaci a adresa místa další schůzky se odešle do navigačního systému.

POMŮŽE VÁM NAJÍT VAŠE AUTO

Pokud zapomenete, kde jste zaparkovali svůj vůz, stačí použít lokátor vozu a na mapě se zobrazí ulice, kde vůz stojí. Jestliže jste v jeho blízkosti, můžete ho na sebe nechat upozornit aktivací houkačky a světel.

12:00

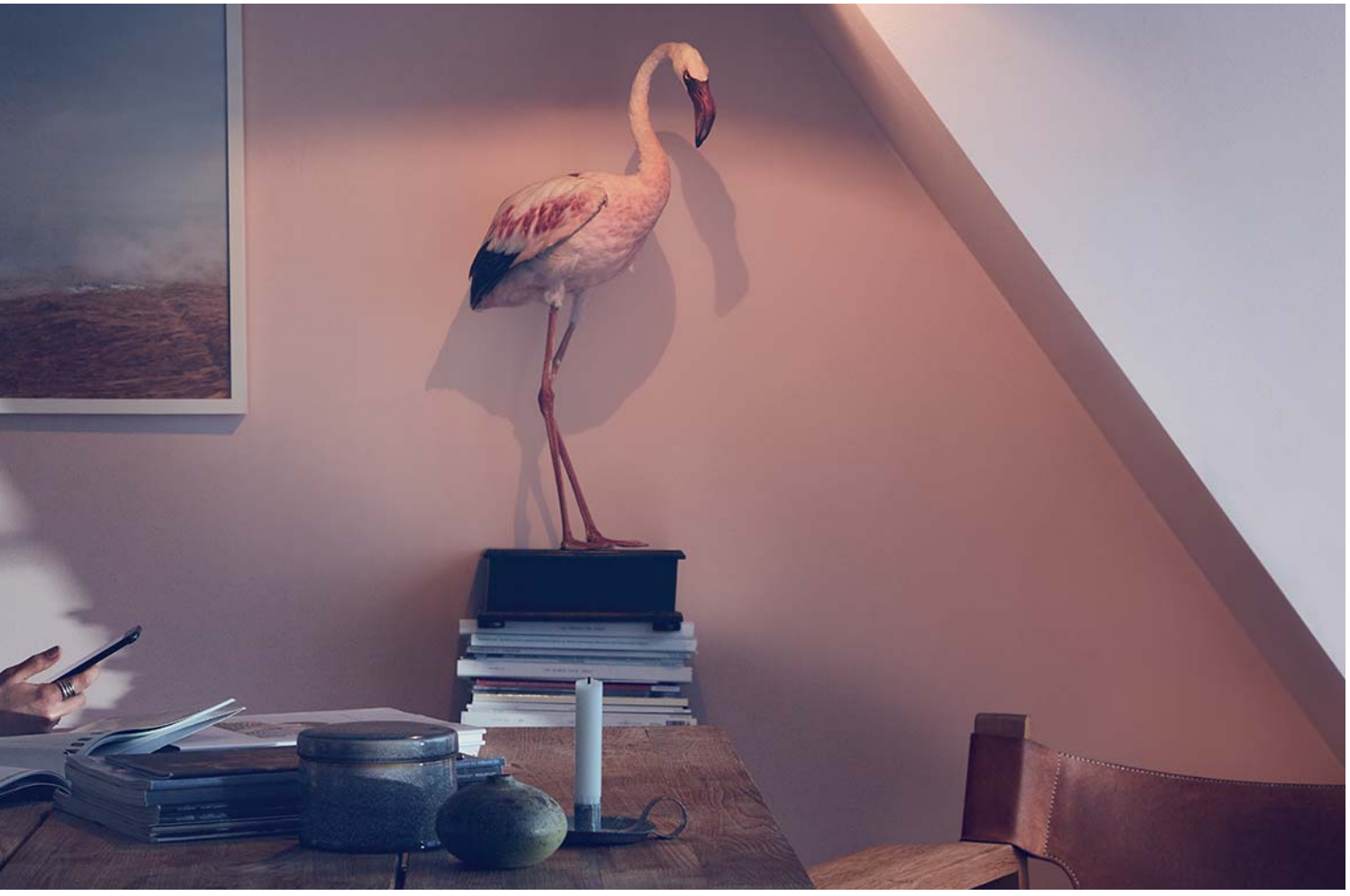

13:00

MOBILNÍ WI-FI PŘÍSTUPOVÝ BOD

Berete s sebou pár kolegů z práce. Aby měli ve Vašem voze k dispozici stabilní připojení k internetu, vytvoříte prostřednictvím systému Volvo On Call Wi-Fi přístupový bod pro jejich mobilní zařízení.

KOMFORT OVLÁDANÝ NA DÁLKU

Nastává ideální čas pro zapnutí nezávislého palivového topení, abyste měli při odchodu z kanceláře vůz krásně vyhřátý.

17:15

17:45

NAJDE VÁM RESTAURACI

Máte namířeno domů, ale nemáte chuť dělat večeři? Operátor centrály Volvo On Call Vám poradí, kde se skvěle najíte a během několika vteřin odešle polohu dané restaurace do navigačního systému ve Vašem voze (v ČR zatím není k dispozici).

PŘIPRAVENO NA NOVÝ DEN

Přichází Vám upozornění, že máte ráno pracovní schůzku. Místo konání schůzky si odešlete do navigačního systému Sensus a nastavíte topení, aby se zapnulo pár minut před tím, než nastoupíte do vozu.

22:20

CARE BY VOLVO – ALTERNATIVNÍ ZPŮSOB VLASTNICTVÍ VOZU

Chápeme, že se postupem doby mění nejen lidské životy, ale i potřeby mobility. Moc dobře si uvědomujeme, jak jsou pro Vás důležité flexibilita, přístup k nejnovějším technologiím a atraktivní design. Proto se společnost Volvo Cars postavila do čela při představování nových způsobů, jak si užívat cestování v automobilu.

Říkáme tomu Care By Volvo (v ČR zatím není k dispozici). Myslíme si, že název tohoto programu mluví za vše. Naše nabídka předplacených služeb je navržena tak, abyste si mohli svůj vůz užívat bez starostí, díky čemuž bude Váš život snazší a příjemnější.

Za pevný měsíční poplatek, který pokrývá pojištění, údržbové práce a daně, výměnu pneumatik a neustále se rozšiřující seznam osobních asistenčních služeb*, Vám předplatné Care by Volvo nabídne bezproblémový servis, který se radikálně liší od leasingu pro soukromé osoby i od tradiční formy zapůjčení vozu.

Připojte se k nám na naší nové cestě, v rámci níž se chystáme změnit definici luxusního automobilového zážitku a současně přistupovat k mobilitě zodpovědným a promyšleným způsobem, který Vás nadchne. Program Care by Volvo Vám nabízí svobodu. Svobodu volby, svobodu využívání vozu a svobodu cestování podle vlastních pravidel, ekologicky a bezpečně.

*Nabídka dostupných služeb se může lišit v závislosti na konkrétní lokalitě a požadavcích trhu. Bližší informace o programu Care by Volvo jsou uvedeny v lokální nabídce pro Vás trh.

T6 AWD | Inscription |
727 Šedá Pebble Grey Metallic |
19" kola s 5 rozvětvenými paprsky,
černá Black, výbrusy Diamond Cut

Volvo V60 Inscription
Dynamické zosobnění švédského luxusu.

Volvo V60 R-Design
Ideální řešení pro milovníky sportovní jízdy, kteří touží po stylu, citlivých reakcích a vynikající ovladatelnosti.

Volvo V60 Cross Country
Robustní, a přesto elegantní, Volvo V60 Cross Country dodá Vašim cestám za dobrodružstvím nový rozměr.

Volvo V60 Momentum
Dynamický moderní styl a prémiový vzhled.

Volvo V60 T8 Polestar Engineered
Optimalizováno ve prospěch čistého výkonu a fascinující jízdní dynamiky.

VYTVOŘTE SI ŠVÉDSKÉ DYNAMICKÉ KOMBI DLE SVÝCH PŘEDSTAV

Při všem, co děláme, stavíme na první místo lidi. Tím pádem Vám přirozeně chceme poskytnout dostatek volnosti, abyste si mohli vytvořit Volvo, které bude v perfektním souladu s Vaším životním stylem a s Vaší osobností.

Abychom si byli jistí, že dostanete Volvo V60 přesně takové, po jakém toužíte, vytvořili jsme pro Vás několik různých designových variant, které se mohou pochlubit výrazným stylem i charakterem: luxusní Volvo V60 Inscription, sportovní Volvo V60 R-Design, prémiové Volvo V60 Momentum a Volvo V60 Cross Country pro dobrodruhy. Nebo si dopřejte ryzí výkon s úžasným Volvem V60 T8 Polestar Engineered, které Vás nadchne nejen svou technologickou vyspělostí.

Bez ohledu na své priority si můžete být jistí, že máme Volvo V60 jako stvořené přímo pro Vás. Čtěte dále a seznamte se s různými podobami Volva V60.

JESTLIŽE SI CHCETE NAVRHNOUT SVÉ VLASTNÍ VOLVO V60, NAVŠTIVTE PROSÍM STRÁNKY:
VOLVOCARS.COM/CZ/BUILD/KOMBI/V60

Inscription

MODERNÍ POJETÍ LUXUSU

Elegantní Volvo V60 Inscription jsme navrhli tak, aby splňovalo Vaše nejvyšší očekávání od moderního švédského luxusu. Jedná se o velmi osobité vyjádření našeho silného smyslu pro dynamiku a vytříbenost. Každý z detailů byl vybrán s maximální pečlivostí, abyste si mohli Vy i Vaše posádka vychutnávat skutečně stylové a osvěžující prostředí.

Krásné křivky karoserie jsou umocněny sofistikovaně působícími detaily, jež jsou příslibem ryzího luxusu, který Volvo V60 ukrývá ve svém důmyslně propracovaném interiéru s kůží čalouněnými sedadly, jenž nabízí dostatek prostoru pro příjemný jízdní zážitek.

Volvo V60 Inscription představuje ztělesnění naší hrdé tradice v navrhování vozů, jejichž srdcem je člověk. Pokud dojde na inteligentní luxus snoubící se s výrazným stylem a svěžími nápady, Volvo V60 Inscription je natolik výjimečné jako Vy.

T6 AWD | Inscription
727 Šedá Pebble Grey Metallic |
19" kola s 5 rozvětvenými paprsky,
černá Black, výbrusy Diamond Cut

Exkluzivní Volvo V60 Inscription s elegantními prvky, které jsou v interiéru zasazeny jako klenoty, a se skutečně pěknými koly vyjadřuje podstatu moderního švédského luxusu. Po nasednutí do vozu Vám bude dělat radost interiér vytvořený z precizně opracovaných autentických materiálů. Mimořádně příjemný smyslový zážitek umocní sedadla Comfort čalouněná jemnou kůží, originální dekorativní dřevěné obložení interiéru Driftwood nebo naše na přání dostupná palubní deska čalouněná materiálem Benova s prošitím – díky tomu všemu se Volvo V60 Inscription stane Vaším osobitým vyjádřením dynamického luxusu.

Maska chladiče Inscription v elegantním chromovaném provedení a charakteristická LED světla.

Volvo V60 Inscription s na přání dostupnými 19" koly Inscription z lehké slitiny v dynamickém, a přesto elegantním, černém provedení s 5 rozvětvenými paprsky a výbrusy Diamond Cut.

Dekorativní lemování bočních oken v lesklém provedení Bright podtrhuje luxusní charakter Volva V60 Inscription.

Dvě integrované koncovky výfuku a lesklá dekorativní lišta podtrhují elegantní a současně i výkonný vzhled zádi.

O atmosféru v duchu moderního luxusu se postarají výrazně tvarovaná sedadla Comfort, která mohou být na přání čalouněna perforovanou jemnou kůží Nappa a jsou vpředu vybavena prodloužením sedáků, dekorativní dřevěné obložení interiéru Driftwood a na přání dostupná palubní deska čalouněná materiálem Benova s prošitím. Ve středovém tunelu je integrován rolovací ovladač v kovové povrchové úpravě se vzorem v podobě diamantového brusu, který slouží k výběru preferovaného jízdního režimu a charakteristiky řízení.

Exkluzivní dřevěné dekorativní obložení Driftwood palubní desky a středového tunelu svým vzhledem a charakterem připomíná dřevo přirozeně tvarované působením vody, větru a vln.

Intuitivní 12" displej komunikačního rozhraní řidiče se čtyřmi grafickými režimy a 9" dotykový displej středové konzoly Vás přesunou do centra veškerého dění.

Cestující na zadních sedadlech si mohou užívat úžasný komfort a pohodlí mimo jiné i díky středové loketní opěrce s integrovanými držáky nápojů a úložným prostorem.

Na přání dostupné čalounění předních sedadel perforovanou jemnou kůží Nappa je tvořeno perforovanou kůží Nappa na dosedacích plochách a kontrastním prošíváním, což je kombinace působící sportovním i luxusním dojmem. Pro Vaše maximální pohodlí zahrnují sedadla také funkci odvětrávání.

T6 AWD | R-Design
707 Perleťově bílá Crystal White Pearl

R-DESIGN

INSPIROVÁNO VÁŠNÍ PRO SPORT

Pokud milujete řízení, je pro Vás Volvo V60 R-Design tou pravou volbou. Ve svém atletickém stylu a prostřednictvím své precizní ovladatelnosti úroveň výbavy R-Design zachycuje podstatu sportovního jízdního zážitku. Sportovní povahu Vašeho Volva podtrhne celá řada výrazných designových detailů, díky nimž udělá vůz na silnici opravdu silný dojem. Atraktivní provedení dává tomuto vozu vyniknout z každého úhlu, přičemž je zároveň příslibem toho, že bude každá Vaše jízda strhující. Můžete si být jistí, že potěšení z jízdy Vás ve Volvu V60 R-Design nikdy neopustí. Již od prvního okamžiku, kdy se usadíte do výrazně tvarovaného sedadla R-Design na místě řidiče, Vám bude jasné, že sedíte v interiéru, který byl inspirován vášní pro řízení a za jízdy Vám nabídne maximální podporu.

Volvo V60 R-Design na Vás zapůsobí svým jedinečným stylem a svou nepřehlédnutelností na silnici. Sportovně laděný exteriér Volva V60 R-Design v kombinaci s detaily v provedení R-Design a s prvky v leskle černém provedení Glossy Black nedovolí nikomu pochybovat o schopnostech tohoto skvělého vozu. Uvnitř přispívají ke sportovní atmosféře výrazně tvarovaná sedadla R-Design, dekorativní obložení interiéru Metal Mesh, polstrování stropu v tmavém provedení Charcoal a na přání dostupná palubní deska čalouněná materiálem Benova s prošitím, což je kombinace vytvářející prostředí podobné kokpitu závodního vozu. Abyste si mohli užívat vynikající ovladatelnost vozu bez kompromisů na jízdním komfortu, je zde pro Vás perfektně vyladěný sportovní podvozek.

Naše LED světlomety, leskle černá mřížka chladiče v provedení R-Design zasazená v hedvábně lesklém rámu Silk Metal a unikátní leskle černé spodní krajní mřížky chladiče dodávají Volvu V60 R-Design na dynamickém charakteru.

Užijte si jízdní zážitek R-Design na maximum také díky našim 20" kolům z lehké slitiny s 5 trojitými paprsky, v matně černém provedení Matt Black a s výbrusy Diamond Cut a sportovnímu podvozku s tužšími pružinami a tlumiči, které přispějí ke sportovnějšímu jízdnímu chování vozu a k redukci klopení karoserie při zatáčení.

Sportovní vzhled varianty V60 R-Design je dále umocněn dynamicky působícími leskle černými kryty vnějších zpětných zrcátek, se kterými ladí stylové leskle černé střešní ližiny a lemování bočních oken.

Volvo V60 R-Design s exkluzivním perleťově bílým lakem Crystal White Pearl a s 20" koly z lehké slitiny s 5 trojitými paprsky, v matně černém provedení Matt Black a s výbrusy Diamond Cut.

Dvě integrované koncovky výfuku, které na silnici přitahují pozornost.

Součástí interiéru R-Design jsou sportovní volant R-Design, hlavice řadicí páky R-Design potažená perforovanou jemnou kůží Nappa s kontrastním prošíváním a manžeta řadicí páky ve stejném provedení, sedadla Contour s exkluzivním čalouněním v kombinaci perforovaná jemná kůže Nappa v tmavém odstínu Charcoal / textilní materiál v provedení Open Grid, dekorativní hliníkové obložení interiéru v provedení Metal Mesh a na přání dostupná palubní deska čalouněná materiálem Benova s kontrastním prošitím.

Dekorativní hliníkové obložení interiéru Metal Mesh dodává interiéru Volva V60 v R-Design na dynamické, technologicky vyspělé atmosféře.

Sportovní volant R-Design potažený kůží, který je za příplatek k dispozici s pádly řazení, na přání dostupná palubní deska čalouněná materiálem Benova s prošitím a náš 12" displej komunikačního rozhraní řidiče se čtyřmi grafickými režimy.

Výrazně tvarovaná sedadla Contour R-Design s nastavitelným prodlouženým sedáku Vám zajistí vynikající oporu pro příjemnou jízdu, zatímco exkluzivní čalounění v kombinaci jemná kůže Nappa / textil v provedení Open Grid s kontrastním prošíváním přispěje k navození sportovní atmosféry, která neztrácí na kultivovanosti.

VOLVO V60 CROSS COUNTRY PŘIPRAVENO NA DOBRODRUŽSTVÍ

Volvo V60 Cross Country zosobňuje lidskou touhu posouvat hranice možného a pokračovat dál vytyčeným směrem. Je stvořeno pro lidi, kteří jsou zvědaví a současně i dost odvážní na to, aby přijali svět nových otevřených možností.

V každém aspektu se jedná o ryzí vůz Volvo Cross Country disponující schopnostmi, které Vám pomohou vyrovnat se s jakoukoliv silnicí nebo počasím. Pohon všech kol, vyšší světlá výška a technologicky vyspělý podvozek Vám nabídnou vše, co potřebujete, abyste mohli pokračovat v cestě i za zhoršených jízdních podmínek.

Unikátní detaily exteriéru společně s velkými koly působí houževnatým a současně i stylovým dojmem, abyste excelovali nejen uprostřed neznámé krajiny, ale i v centru města. Bez ohledu na to, co se děje venku, se můžete spolehnout, že v kabině Volva V60 Cross Country vždy najdete bezpečné útočiště. Atmosféru prostorné kabiny tvoří výbava vyrobená z těch nejvybranějších materiálů, která byla navržena s pečlivostí a pozorností věnovanou detailům typickou pro švédské řemeslné umění. Vůbec nezáleží na tom, kam Vás Vaše touha po dobrodružství zavede, protože ve Volvu V60 Cross Country budete vždy cestovat stylově a komfortně.

NAVRHNĚTE SI SVÉ VLASTNÍ VOLVO V60 CROSS COUNTRY NA STRÁNKÁCH:
VOLVOCARS.CZ

D4 AWD | V60 Cross Country
726 Březově světlá Birch Light Metallic |
20" kola z lehké slitiny se 7 paprsky v tmavě šedém provedení Matt Graphite a výbrusy Diamond Cut

MLB 060

MĚJTE VŠE POD KONTROLOU KDEKOLIV SE NACHÁZÍTE

Abychom Vám pomohli užívat si Vaše vášně na plno, vyspělý podvozek Volva V60 Cross Country Vám zajistí plnou kontrolu nad situací za každého počasí a na každé silnici. Velkorysá světlá výška (210 mm) a velká kola Vám zpřístupní větší škálu cest, zatímco naše technologie pohonu všech kol, která okamžitě přiděluje optimální podíl výkonu kolům, která ho nejvíce potřebují, Vás udrží stále v pohybu. Díky tomu budete mít zaručenu jízdní stabilitu na všech druzích povrchů, přičemž se Vám o poznání snáze pojede v kluzkých podmínkách nebo s připojeným přívěsem. Další praktickou funkcí je Asistent pro bezpečný sjezd prudkého svahu, který Vám pomůže pohodlněji, a především bezpečněji, sjíždět strmé svahy nebo kluzké silnice. V neposlední řadě si můžete v nabídce jízdních režimů zvolit možnost Off Road, ve kterém se jízdní chování vozu přizpůsobí jízdě po náročných površích, jako jsou bláto nebo uvolněný štěrk, změnou kalibrace pohonného ústrojí, díky níž v nízkých rychlostech získáte nad vozem vyšší kontrolu.

Podvozek Volva V60 Cross Country byl zkonstruován tak, aby Vám mohl nabídnout jízdní vlastnosti vhodné pro každou silnici, agilní ovladatelnost a špičkový komfort. Vysoká světlá výška, velká kola a pohon všech kol Vám pomohou dostat se i na místa, kam jiní nemají šanci dojet.

ŠTĚSTÍ PŘEJE PŘIPRAVENÝM

Nezáleží na tom, jakou výstroj budete na svých cestách za dobrodružstvím potřebovat, protože Volvo V60 Cross Country má vše, aby Vás podpořilo. Zavazadlový prostor nabízí jeden z nejvelkorysejších objemů, přičemž můžete jeho kapacitu díky čistému a přímočarému designu snadno využít na plno. Pokud je to nutné, můžete pouhým stisknutím tlačítka pohodlně sklopit jednu nebo obě opěradla zadních sedadel. Jestliže budete potřebovat dočasně zvýšit přepravní kapacitu Vašeho Volva V60 Cross Country, můžete na integrované střešní ližiny snadno připevnit střešní nosiče a další příslušenství jako je například střešní box. Pokud jsou před Vámi ještě větší výzvy, pohon všech kol a podvozek disponující těmi správnými vlastnostmi Vám umožní, abyste se svým Volvem V60 Cross Country v závislosti na Vámi zvolené motorizaci táhli přívěs o hmotnosti až 2 000 kg.

Stačí stisknout tlačítko a tažné zařízení se vysune, abyste ho mohli jednoduchým pohybem zajistit v poloze pro tažení nákladu či instalaci příslušenství. V době, kdy ho nebudete potřebovat, zůstane diskrétně skryto pod zadním nárazníkem.

MLB 060

Volvo V60 Cross Country Vás ohromí svou kombinací elegance, odolnosti a praktičnosti. Jeho velká kola a zvýšená poloha podvozku Vám dodají potřebnou sebejistotu na jakékoliv silnici, zatímco rozšířené lemy blatníků a spodní díly karoserie v tmavém provedení budou jasně vypovídat o jeho houževnatém charakteru. Uvnitř Volva V60 Cross Country se můžete příjemně uvolnit a užívat si své dobrodružné výpravy v do detailu promyšleném interiéru s prvotřídně zpracovanými materiály a úžasnými detaily. Kůží čalouněná sedadla s příplatkovým kontrastním prošíváním a dekorativní hliníkové obložení interiéru Iron Ore podtrhnou silný charakter vozu.

Robustní Cross Country vzhled vozu podtrhují na přání dostupná velká 20" kola z lehké slitiny se 7 paprsky v tmavě šedém provedení Matt Graphite a výbrusy Diamond Cut.

Na přání dostupné lemování bočních oken v leskle černém provedení Glossy Black perfektně ladí s dalšími detaily exteriéru, jako je unikátní maska chladiče, a umocňuje unikátní moderní vzhled Volva V60 Cross Country.

Unikátní maska chladiče, velká kola, vyšší světlá výška, dekorativní lemování bočních oken ve vysokém černém lesku a spodní díly karoserie a rozšíření lemů blatníků v kontrastním tmavém odstínu Charcoal dodávají Volvu V60 Cross Country na robustnosti. Na obrázku jsou tyto prvky v kombinaci s na přání dostupnými 19" koly z lehké slitiny v černém provedení Matt Graphite.

Naše charakteristické LED světlomety a unikátní maska chladiče ve vysokém lesku společně s níže posazeným spoilerem, širším rozchodem kol a světlou výškou 210 mm propůjčují vozu sebejistý postoj, který vyjadřuje naprostou kontrolu nad situací.

Při pohledu na záď poukazují na silný charakter vozu dvě integrované koncovky výfuku z nerezové oceli a nárazník v tmavém provedení Charcoal s reliéfním nápisem Cross Country.

Kůží čalouněná sedadla Cross Country přispívají společně s dekorativním hliníkovým obložením interiéru Iron Ore a s na přání dostupnou palubní deskou čalouněnou materiálem Benova s prošitím k vytvoření luxusního a moderně působícího prostředí.

Kůží čalouněná sedadla s unikátním prošíváním ve stylu Cross Country a s nastavitelným prodloužením sedáku Vám zajistí vynikající komfort na dlouhých cestách a současně umocní luxusní atmosféru v interiéru.

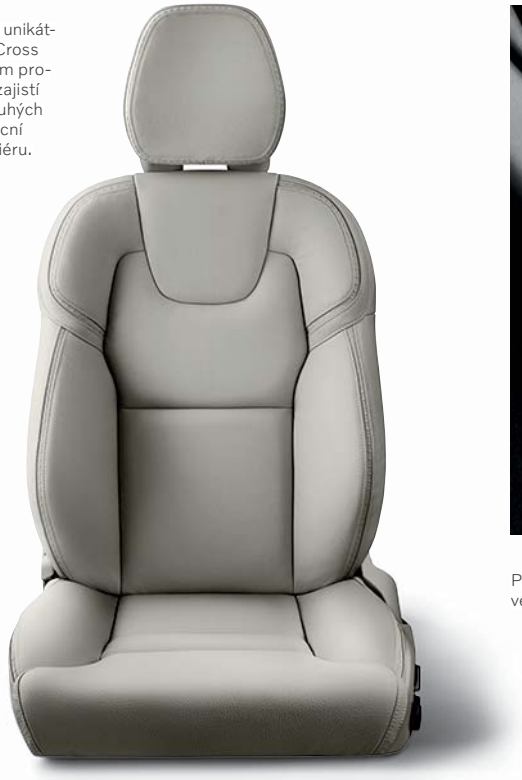

Prostřednictvím rolovacího ovladače v kovové povrchové úpravě se vzorem diamantového brusu si můžete vybrat preferovaný jízdní režim a charakteristiku řízení.

MLB 060

T6 AWD | Momentum
726 Březově světlá Birch Light Metallic |
19" kola z lehké slitiny s 5 paprsky do „V",
stříbrná Tinted Silver, výbrusy Diamond Cut

VOLVO V60 MOMENTUM S PRÉMIOVOU ATMOSFÉROU

Volvo V60 Momentum představuje sebejisté zosobnění dynamického stylu a osvobozující praktičnosti, které Vám prostřednictvím progresivního designu a intuitivních technologií zprostředkuje prémiový jízdní zážitek. Navrženo jako prémiové švédské dynamické kombi splní Volvo V60 Momentum Vaše vysoké nároky na styl, komfort, bezpečnost a design.

Exteriér Volva V60 Momentum je vyladěn ve výrazném moderním stylu. K prémiovému vzhledu vozu přispívají čelní LED světlomety s naším charakteristickým světelným podpisem a elegantní kola. Uvnitř si pak budete Vy i celá Vaše posádka užívat prostředí tvořené vybranými materiály, elegantním designem a celou řadou funkcí, jejichž smyslem je zajistit Vám co nejkomfortnější cestování.

NA VRHNĚTE SI SVÉ VLASTNÍ
VOLVO V60 MOMENTUM NA STRÁNKÁCH:
VOLVOCARS.CZ

Parkovací asistent Vás podpoří při couvání, zatímco dvě chromované koncovky výfuku dodají zádi Vašeho vozu na ještě větší dynamice.

Volvo V60 Momentum ztělesňuje podstatu sebejistého skandinávského designu. LED čelní světlomety, černé designové prvky exteriéru a dvě koncovky výfuku z nerezové oceli přispívají k tomu, aby kombi od Volva udělalo na silnici značný dojem. Uvnitř Volva V60 Momentum budete Vy i celá Vaše posádka hýčkáni důmyslně řešeným komfortem. Atmosféru v interiéru podtrhnou hliníkové dekorativní obložení interiéru Iron Ore a hliníkové lišty dveřních prahů.

Volvo V60 Momentum s LED světlomety nesoucími charakteristický světelný podpis, s černou mřížkou chladiče zasazenou v chromovaném rámu, s černými integrovanými střešními ližinami, s 19" koly z lehké slitiny (na přání) a černým lemováním bočních oken.

Černá mřížka masky chladiče zasazená v lesklém chromovaném rámu společně s LED světlomety vizuálně dodávají Volvu V60 Momentum na výrazném a dynamickém charakteru.

Uvnitř Volva V60 Momentum Vám budou dělat radost moderní čalounění v kombinaci textil City Weave / T-Tec a hliníkové dekorativní obložení interiéru Iron Ore.

Dekorativní hliníkové obložení palubní desky Iron Ore perfektně ladí s dynamickým charakterem Volva V60 Momentum.

tandardní 12" displej komunikačního rozhraní řidiče Vám možní vybrat si mezi různými režimy zobrazení. Aby byla zajištěna optimální viditelnost, jas displeje se automaticky přizpůsobuje okolním světelným podmínkám.

VOLVO

T8 Twin Engine | Polestar Engineered
707 Perleťově bílá Crystal White Pearl

Polestar Engineered

RYZÍ VÝKON

U zrodu Volva V60 T8 Polestar Engineered stála jediná, avšak velmi silná, ambice: chtěli jsme Vám dopřát co nejpreciznější a nejintenzivnější jízdní zážitek. Tečka.

Abychom to dokázali, spojili jsme síly se špičkovými konstruktéry ze společnosti Polestar, která představuje naší značku zabývající se vývojem vysoce výkonných elektrických vozů. Spojení vytříbenosti, inovací zaměřených na lidi a prvotřídní bezpečnosti se znalostmi expertů na stavbu vysoce výkonných závodních vozů Polestar nám umožnilo vyvinout něco, čemu říkáme vyspělá jízdní dynamika.

V praxi to znamená, že jsme každý ze zásadních dílů vozu zkonstruovali a jemně vyladili, aby Vám všechny komponenty jako celek poskytly mimořádné potěšení z jízdy. Všechny komponenty, od silného plug-in hybridního agregátu T8 Twin Engine až po exkluzivní podvozek Polestar Engineered s tlumiči Öhlins a vysoce výkonný brzdový systém Polestar Engineered Brembo, vzájemně spolupracují za účelem optimalizace výkonu, jízdních vlastností a kontroly nad vozem. Pokud přičteme ještě lehká kovaná kola Polestar Engineered a výrazný styl, čeká na Vás velmi precizní jízdní zážitek doprovázený výhodami elektrifikace.

.

Volvo V60 T8 Polestar Engineered povznáší precizní jízdní vlastnosti a výkon Volva V60 na ještě vyšší úroveň. Pohonná plug-in hybridní jednotka T8 Twin Engine, která se může pochlubit výkonem 318 koní + 87 koní a pohonem všech kol, Vám bude dělat radost nekompromisním výkonem i svou efektivitou. Společně s konstruktéry značky Polestar jsme vylepšili již tak vynikající podvozek Volva V60 tím, že jsme ho vybavili tužšími pružinami Polestar a špičkovou technologií tlumení z dílny společnosti Öhlins, která je renomovaným švédským výrobcem tlumičů pro vysoce výkonná a závodní vozidla a motocykly. Díky tomu Vám tento vůz nabídne precizní a konzistentní jízdní charakteristiku doprovázenou maximálním kontaktem se silnicí, a to za všech jízdních podmínek, přičemž si stále budete užívat příjemný jízdní komfort. Abyste se mohli za všech okolností spolehnout na maximální brzdný účinek, budete mít k dispozici brzdový systém Polestar Engineered Brembo.

Brzdy Polestar Engineered Brembo jsou tvořeny šestipístkovými brzdovými třmeny a 371mm odvětrávanými brzdovými kotouči, které mají u předních kol drážkované provedení zajišťující lepší chlazení. Jedná se o brzdy, které prostřednictvím své konstrukce podporují maximální ovladatelnost a brzdný účinek, přičemž při ostré jízdě ztrácí jen minimum ze svého výkonu

Podvozek Polestar Engineered Öhlins jsme vytvořili, protože jsme Vám chtěli poskytnout perfektní rovnováhu mezi hbitostí, ovladatelností a komfortem. Technologicky vyspělé tlumiče Öhlins spolupracují s předními a zadními pružinami Polestar Engineered, které přispívají k větší tuhosti podvozku a snižují jeho světlou výšku. Díky tomu má vůz za jízdy pevnější charakter a chová se vyrovnaněji, což se v zatáčkách projevuje menší tendencí ke klopení karoserie a lepším držením stopy. Aby byla zajištěna co největší stabilita a předvídatelnost, je pohonná jednotka T8 Twin Engine zkonstruována tak, aby došlo k lepšímu rozložení zatížení a ke snížení těžiště vozu.

Technologicky vyspělé tlumiče Öhlins ruční výroby přináší perfektní rovnováhu mezi ovladatelností a komfortem. Díky rychlejším reakcím tlumičů Öhlins využívajících unikátní technologii Dual Flow Valve (DFV) mohou kola a pneumatiky po přejetí hrbolu nebo výmolu okamžitě obnovit kontakt s jízdním povrchem, aniž by hrozila ztráta trakce. Vzhledem k tomu získáte možnost užívat si sportovní jízdu a skvělou ovladatelnost bez kompromisů na komfortu.

Zavěšení předních kol je navíc stabilizováno rozpěrnou tyčí Polestar Engineered. Ta se bez ohledu na rychlost jízdy podílí na ještě přesnější a citlivější charakteristice řízení a na lepší ovladatelnosti při projíždění zatáček.

Volvo V60 T8 Polestar Engineered v perleťově bílém odstínu Crystal White Pearl s na přání dostupnými 20“ kovanými koly z lehké slitiny v černém provedení Black s 5 paprsky ve tvaru do „Y“ a s koncovkami výfuku Polestar z nerezové oceli s černou chromovanou povrchovou úpravou.

Interiér Volva V60 T8 Polestar Engineered v dynamickém tmavém provedení Charcoal se sedadly Contour čalouněnými v kombinaci jemná kůže Nappa / textil Open Grid, která jsou opatřena nastavitelným prodloužením sedáku. To vše v kombinaci s na přání dostupnou palubní deskou čalouněnou materiálem Benova s kontrastním prošitím.

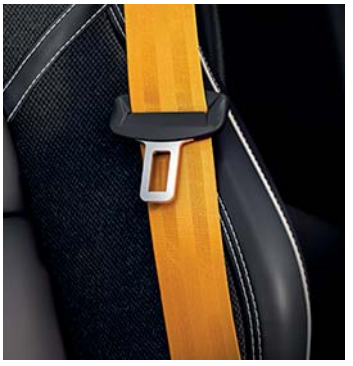

Bezpečnostní pásy ve zlatém odstínu elegantním způsobem odkazují na unikátní detaily podvozku Volva V60 T8 Polestar Engineered.

20“ kovaná kola z lehké slitiny s 5 paprsky ve tvaru do „Y“ zaujmou svou unikátní odlehčenou konstrukcí, přičemž nabízí úžasné jízdní vlastnosti, které plně odpovídají jejich vzhledu.

BARVY KAROSERIE

Díky naší pestré nabídce barevných odstínů laků karoserie si můžete vytvořit Volvo V60, které perfektně souzní s Vaším stylem a odpovídá Vašim preferencím. Každá z celé řady různých barevných variant pozvedne dynamickou eleganci Vašeho Volva.

614
Bílá Ice White

707
Perleťově bílá Crystal White Pearl

711
Stříbrná Bright Silver Metallic

723
Tmavě modrá Denim Blue Metallic

720
Modrá Bursting Blue Metallic
(pouze pro R-Design)

714
Šedá Osmium Grey Metallic

492
Tmavě šedá Savile Grey Metallic

726
Březově světlá Birch Light

724
Šedozelená Pine Grey Metallic

727
Šedá Pebble Grey

717
Černá Onyx Black Metallic

019
Černá Black Stone

722
Hnědá Maple Brown Metallic

725
Červená Fusion Red Metallic

MOŽNOSTI INTERIÉRU

Interiér Volva V60 byl vytvořen s jasnou myšlenkou na Vás. Každý detail, každá křivka a každý tvar jsou důkazem snahy našich designérů vytvořit prostor, ve kterém byste se cítili příjemně a zároveň byste v něm měli vše dokonale pod kontrolou. Vyberte si jednu z našich dvou variant sedadel: sedadla Comfort, která Vás budou rozmazlovat, nebo sportovnější sedadla Contour. Interiér lze přizpůsobit Vašemu vkusu díky rozmanitým kombinacím barevného provedení, typu čalounění a dekorativního obložení interiéru. Mimo to se můžete rozhodnout, zda dáte přednost polstrování stropu ve světlém odstínu Blond nebo v tmavé variantě Charcoal. Záleží jen na Vás.

Kůží čalouněná sedadla Comfort v tmavě hnědém provedení Maroon Brown v tmavém interiéru Charcoal, RA30

Sedadla Comfort čalouněná perforovanou jemnou kůží Nappa ve světle hnědém provedení Amber v tmavém interiéru Charcoal, RC20

Kožené čalounění ve světlém provedení Blond s prošíváním Cross Country v tmavém interiéru Charcoal, RA42 pouze varianta Cross Countrry)

Dekorativní hliníkové obložení interiéru Iron Ore

Kůží čalouněná sedadla Contour ve světlém provedení Blond v interiéru v kombinaci světlá Blond / tmavá Charcoal, UA01

Sedadla Comfort v tmavém odstínu Charcoal s čalouněním v kombinaci textil/T-Tec v tmavém interiéru Charcoal, R300

Čalounění v kombinaci jemná kůže Nappa / textilní materiál Graphite Open Grid v tmavém odstínu Charcoal v tmavém interiéru Charcoal, RG0R

Dřevěné dekorativní obložení Driftwood

Čalounění jemnou kůží Nappa v tmavém odstínu Charcoal v tmavém interiéru Charcoal, RC00 (pouze pro R-Design)

Hliníkové dekorativní obložení Metal Mesh

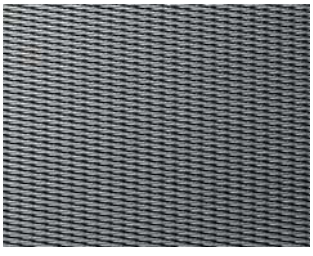

JESTLIŽE BYSTE SI RÁDI PROHLÉDLI KOMPLETNÍ NABÍDKU INTERIÉRŮ, ČALOUNĚNÍ A DEKORATIVNÍHO OBLOŽENÍ INTERIÉRU PRO VAŠE VOLVO V60, NAVŠTIVTE PROSÍM STRÁNKY: **VOLVOCARS.CZ**

KOLA

Vámi vybraná kola budou mít velký vliv na vzhled a celkový charakter Vašeho Volva V60. Vybírat můžete ze široké nabídky kol navržených na míru Vašemu konkrétnímu modelu, která byla vyvinuta a testována automobilkou Volvo Cars, abyste měli jistotu, že budou s Vaším Volvem V60 perfektně spolupracovat. Robustní, elegantní nebo sportovní, ve stylovém stříbrném provedení nebo s výraznými výbrusy Diamond Cut a v různých velikostech až do 20" – volba je jen na Vás.

20" kola s 10 paprsky v provedení turbíny, černá Black / výbrusy Diamond Cut

20" kola s 5 trojitými paprsky, černá Matt Black / výbrusy Diamond Cut, 1052

19" kola s 5 rozvětvenými paprsky, černá Black / výbrusy Diamond Cut, 1041

19" kola s 5 paprsky do „V", stříbrná Tinted Silver / výbrusy Diamond Cut, 1040

*Pouze v kombinaci s podvozkem Sport.

18" kola s 5 paprsky do „Y“,
černá Black / výbrusy Diamond Cut, 1037

20" kovaná kola s 5 paprsky v provedení do „Y“,
černý odstín Black (pouze pro Polestar Engineered)

19" kola s 5 paprsky v otevřeném provedení,
černá Black / výbrusy Diamond Cut, 1100

18" kola s 5 dvojitými paprsky,
černá Matt Black / výbrusy Diamond Cut, 1039

19" kola s 5 dvojitými paprsky,
černá Black / výbrusy Diamond Cut, 1068
(pouze Cross Country)

18" kola s 10 rozvětvenými paprsky,
černá Black / výbrusy Diamond Cut, 1038

18" kola s 5 paprsky,
stříbrná Silver, 1070
(pouze Cross Country)

POKUD SI CHCETE PROHLÉDNOUT KOMPLETNÍ NABÍDKU KOL PRO VAŠE NOVÉ VOLVO V60,
NAVŠTIVTE PROSÍM STRÁNKY: **VOLVOCARS.CZ**

VDECHNĚTE MU SVOU OSOBITOST

Příslušenství pro stylové provedení exteriéru bylo naším týmem designérů navrženo, aby perfektně ladilo s křivkami Volva V60 a současně podtrhlo jeho dynamický moderní charakter. Skvělým způsobem, jak poukázat na jeho sportovní charakter a dodat mu na výjimečnosti, je vybavit toto kombi naší sadou pro stylové provedení exteriéru. Přední a zadní boční deflektory v barvě karoserie spolu s výrazně tvarovanými bočními lištami zdůrazní nízký postoj vozu, kterému dodají na výkonnějším vzhledu dvě integrované dělené koncovky výfuku. Zádi varianty Volva V60 Momentum dodává na dynamickém luxusním charakteru černý difuzor.

Využijte příležitost vyjádřit svou osobitost a jezdit ve voze, který nezapře, že patří Vám.

Sada pro stylové provedení exteriéru Volva V60.

20" kola z lehké slitiny s 10 paprsky v provedení turbíny, černá Black / výbrusy Diamond Cut (v kombinaci s na přání dostupným podvozkem Sport).

Dvě integrované dělené koncovky výfuku z nerezové oceli.

Výrazně tvarované boční lišty.

Vrchní ochranná lišta zadního nárazníku z nerezové oceli.

ČÍM HOUŽEVNATĚJŠÍ, TÍM VÍC O VÁS

Vyzdvihněte houževnatou a dobrodružnou povahu svého Volva V60 Cross Country prostřednictvím naší speciálně navržené sady pro stylové provedení exteriéru. Spodní kryty předního a zadního nárazníku budou společně s vnějšími lištami prahů z nerezové oceli a dvěma dělenými koncovkami výfuku perfektně ladit se vzhledem Vašeho vozu, který bude přímo volat po dobrodružství. Robustní Cross Country vzhled Vašeho vozu podtrhnou také velká 20" kola z lehké slitiny v černém odstínu Matt Graphite, která se mohou pochlubit výrazným designem se 7 paprsky.

Sada pro stylové provedení exteriéru Volva V60 Cross Country*.

Vnější lišty prahů s nápisem Cross Country (součást sady pro stylové provedení exteriéru*).

Spodní kryt předního nárazníku (součástí sady pro stylové provedení exteriéru)*.

20" kola se 7 paprsky v provedení černá Matt Graphite.

Spodní kryt zadního nárazníku a dvě dělené koncovky výfuku (součástí sady pro stylové provedení exteriéru*).

*Sada pro stylové provedení Cross Country bude k dispozici v polovině roku 2019.

BUĎTE PŘIPRAVENI NA VŠE

Volvo V60 jsme navrhli, aby se stalo Vaším všestranně nadaným partnerem, který Vám umožní dělat to, po čem toužíte. Jestliže chcete, aby Vaše kombi Volvo pracovalo ještě tvrději, stačí si vybrat to správné příslušenství pro převážení nákladu.

Navrženo, aby skvěle vypadalo i fungovalo, Vám usnadní život a umožní Vám vzít si s sebou na Vaše cesty za dobrodružstvím prakticky veškerou výstroj, kterou potřebujete.

Síť pro zajištění převáženého nákladu.

Oboustranná skládací textilní podložka do zavazadlového prostoru, kterou lze rozvinout přes zadní nárazník.

Tvarovaná plastová podložka do zavazadlového prostoru.

Bezpečnostní ocelová mřížka.

Střešní box a sada pro stylové provedení exteriéru z dílny automobilky Volvo Cars.

Střešní nosiče (příčníky).

Nosič jízdních kol na tažné zařízení.

Elektricky výklopné tažné zařízení.

STVOŘENO PRO VŠECHNY VAŠE ŽIVOTNÍ CESTY

Volvo V60 Vám pomůže zachytit každý moment a podělit se o něj s rodinou a přáteli. Abychom dopřáli mimořádný jízdní zážitek každému, kdo s Vámi bude cestovat, vytvořili jsme speciálně navržené příslušenství, které Vaší posádce poskytne vynikající komfort a bezpečnost. Dětem ve věku do 10 let zajistí pohodlné cestování naše dětské bezpečnostní sedačky, které perfektně ladí s interiérem vozu a kromě vynikajícího komfortu dětem nabídnout také tu nejvyšší úroveň bezpečnosti. Protože se při vyvíjení dětských bezpečnostních sedaček řídíme stejně přísnými pravidly jako při konstrukci našich vozů, můžete si být jistí, že bude Vaše dítě spolehlivě chráněno.

Dětský podsedák s opěrkou zad, kůže / textil Nubuck (15–36 kg).

Kojenecká bezpečnostní sedačka (do 13 kg).

Dětská bezpečnostní sedačka (15–36 kg).

Dětská bezpečnostní sedačka s funkcí usnadňující přístup.

Cestovní polštářek.

Postroj pro připoutání psa (k dispozici ve čtyřech velikostech).

Potah proti okopání.

Tvarované plastové podlahové rohože sladěné s barvou interiéru.

Dětská bezpečnostní sedačka orientovaná proti směru jízdy (9–25 kg).

T6 AWD | Inscription |
727 Šedá Pebble Grey Metallic

ROZHODNĚTE SE PRO VÝKON, KTERÝ VÁM VYHOVUJE

Volvo V60 jsme navrhli za jediným účelem: abychom Vám poskytli vůz, který bude dokonale souznít s Vámi i s Vaším aktivním životním stylem. Jedná se o sportovní kombi, které překoná Vaše očekávání, a kromě mimořádného komfortu a dynamického jízdního charakteru Vám bude dělat radost také svým nezaměnitelně skandinávským vzhledem. Péče o posádku i okolní svět je u něj samozřejmostí. Volvo V60 je intuitivně ovladatelným vozem, který Vám usnadní život a bude zdrojem Vašeho každodenního potěšení.

V srdci Vašeho Volva V60 bije dynamický, a zároveň i hospodárný, motor. Bez ohledu na to, jakému agregátu dáte přednost, získáte nejmodernější pohonné technologie, s nimiž budete mít zaručenu citlivou odezvu silného motoru. Naše motory, které splňují požadavky přísných emisních norem, se mohou pochlubit nízkou spotřebou paliva i nízkou produkcí emisí CO_2.

Nabídka našich pohonných agregátů zahrnuje vyspělé naftové a benzínové motory hladce spolupracující s precizní osmistupňovou automatickou převodovkou Geartronic™ nebo se šestistupňovou manuální převodovkou, které jsou k dispozici s citlivě reagujícím pohonem všech kol nebo s pohonem předních kol.

Ztělesněním špičkové kombinace výkonu a efektivity jsou ve Volvu V60 naše motory T8 a T6 Twin Engine plug-in hybridní technologií.

Rozhodněte se, co je pro Vás nejlepší, a užijte si každou svou cestu bez ohledu na to, kam Vás povede.

T8 Twin Engine

Pokud sníte o skutečně vzrušující jízdě bez kompromisů na efektivitě, náš plug-in hybridní motor T8 Twin Engine Vám jistě udělá radost. S tímto hnacím ústrojím tvořeným vysoce výkonným benzínovým motorem a elektromotorem si budete na dálnici užívat mimořádný výkon, zatímco po městě budete dojíždět s čistým svědomím a bez emisí. Aby toho nebylo málo, v případě potřeby budete mít k dispozici také pohon všech kol.

T6 Twin Engine

Plug-in hybridní motorizaci T6 Twin Engine jsme vytvořili, abychom Vám poskytli optimální kombinaci výkonu a efektivity. V rámci ní spojují své síly silný benzínový motor a elektromotor, aby Vám společně zajistily hospodárnou jízdu na dlouhé vzdálenosti a nulové emise při běžném dojíždění. V případě potřeby budete mít navíc k dispozici pohon všech kol.

T6 AWD

Jedná se o vysoce výkonný benzínový motor se silou 310 koní / 400 Nm, mezi jehož přednosti patří vynikající jízdní dynamika bez kompromisů na efektivitě. Kombinace technologie přeplňování kompresorem a turbodmychadlem, citlivě reagujícího pohonu všech kol a naší plynule pracující osmistupňové automatické převodovky Geartronic™ Vám zajistí naprostou kontrolu nad situací.

T5
T5 AWD

Benzínový motor T5 o výkonu 250 koní / 350 Nm reaguje na dálnici stejně citlivě jako ve městě. Tento špičkový, všestranně zaměřený motor Vám v případě potřeby poskytne dostatek výkonu, který je v kombinaci s naší osmistupňovou automatickou převodovkou Geartronic™ a s na přání dostupným pohonem všech kol doprovázen vynikající ovladatelností.

T4

S naším benzínovým motorem T4, který se může pochlubit výkonem 190 koní / 300 Nm, Vám bude kromě hladké jízdy a citlivých reakcí dělat radost také mimořádná hospodárnost vozu. Optimalizované přeplňování turbodmychadlem s max. točivým momentem dostupným od nízkých po střední otáčky motoru a plynule řadicí osmistupňová automatická převodovka Geartronic™ Vám zajistí vynikající kontrolu nad vozem.

D4
D4 AWD

Náš sofistikovaný naftový motor D4 se silou 190 koní / 400 Nm Vám přináší maximum zábavy při minimální spotřebě. Ve spojení s naším dynamickým pohonem všech kol a osmistupňovou automatickou převodovkou Geartronic™, nebo šestistupňovou manuální převodovkou, nabízí motorizace D4 sebejistý jízdní zážitek při minimální spotřebě paliva.

D3
D3 AWD

Naftový agregát D3 o výkonu 150 koní / 320 Nm jsme navrhli, abychom Vám mohli nabídnout optimální kombinaci hospodárnosti, výkonu a hladkého chodu. To z něj dělá perfektního společníka na každou cestu. Dostupný je v kombinaci se šestistupňovou manuální převodovkou nebo s osmistupňovou automatickou převodovkou Geartronic™ a s pohonem všech kol.

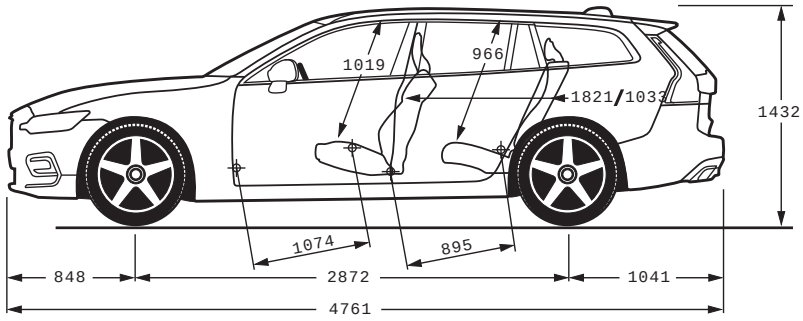

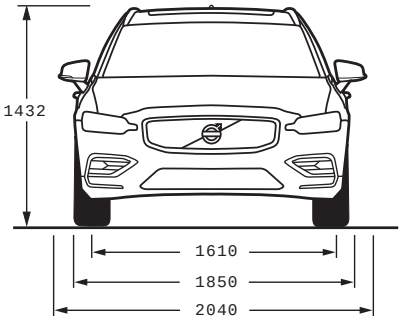

VOLVO V60	Polestar Engineered[1]			T8 Twin Engine			T6 Twin Engine		
Typ motoru:	Plug-in hybridní 2,0litrový řadový benzínový čtyřválec s přeplňováním kompresorem a turbodmychadlem, který spolupracuje s elektromotorem na zadní nápravě			Plug-in hybridní 2,0litrový řadový benzínový čtyřválec s přeplňováním kompresorem a turbodmychadlem, který spolupracuje s elektromotorem na zadní nápravě			Plug-in hybridní 2,0litrový řadový benzínový čtyřválec s přeplňováním kompresorem a turbodmychadlem, který spolupracuje s elektromotorem na zadní nápravě		
Převodovka:	Osmistupňová automatická Geartronic™			Osmistupňová automatická Geartronic™			Osmistupňová automatická Geartronic™		
Max. výstupní výkon, kW (k) při ot./min.:	Benzínový: 233 (318) 5 800-6 100 Elektromotor: 65 (87) 7 000			Benzínový: 223 (303) 6000 Elektromotor: 65 (87) 7000			Benzínový: 186 (253) 5500 Elektromotor: 65 (87) 7000		
Max. točivý moment, Nm při ot./min.:	Benzínový motor: 430/4 500 Elektromotor: 240/0–3 000			Benzínový: 400/2 200–4 800 Elektromotor: 240/0–3 000			Benzínový: 350/1 700–5 000 Elektromotor: 240/0–3 000		
Zrychlení, 0–100 km/h ve vt. (autom. př.):	4,6			4,9			5,4		
Max. rychlost, km/h (autom. př.):	250			250			230		
Palivová nádrž, litry:	60			60			60		
Objem zavazadlového prostoru v litrech (V211–2):	529			529			529		
Emisní norma:	Euro 6d-TEMP			Euro 6d-TEMP			Euro 6d-TEMP		
Klasifikace pneumatik*:	A	B	C	A	B	C	A	B	C
NEDC** spotřeba paliva, litry / 100 km, komb. provoz (aut. př.):	1,8	1,9	2,1	1,7	1,8	2,0	1,7	1,8	2,0
NEDC** emise CO_2 g/km (autom. př.):	41	44	47	39	42	44	39	42	44
NEDC** dojezd v km (čistě elektrická jízda):	53	52	51	56	54	52	56	54	52
WLTP*** spotřeba paliva, litry / 100 km, komb. provoz (aut. př.):	2,1-2,5			1,7-2,4			1,7-2,4		
WLTP*** emise CO_2 g/km (autom. př.):	44-55			38-55			38-55		
WLTP*** dojezd v km (čistě elektrická jízda):	47-51			52-63			52-63		

	T6 AWD			T5/T5 AWD			T4		
Typ motoru:	2,0litrový řadový benzínový čtyřválec s přeplňováním kompresorem a turbodmychadlem			2,0litrový řadový benzínový čtyřválec s přeplňováním turbodmychadlem			2,0litrový řadový benzínový čtyřválec s přeplňováním turbodmychadlem		
Převodovka:	Osmistupňová automatická Geartronic™			Osmistupňová automatická Geartronic™			Osmistupňová automatická Geartronic™		
Max. výstupní výkon, kW (k) při ot./min.:	228 (310) 5 700			184 (250) 5 500			184 (250) 5500		
Max. točivý moment, Nm při ot./min.:	400/2 200–5 100			350/1 800-4 800			350/1800–4800		
Zrychlení, 0–100 km/h ve vt. (autom. př.):	5,8			6,7 FWD / 6,5 AWD			6,7		
Max. rychlost, km/h (autom. př.):	250			235 FWD / 235 AWD			235		
Palivová nádrž, litry:	60			60 FWD / 60 AWD			55		
Objem zavazadlového prostoru v litrech (V211–2):	529			529			529		
Emisní norma:	Euro 6d-TEMP			Euro 6d-TEMP			Euro 6d-TEMP		
Klasifikace pneumatik*:	A	B	C	A	B	C	A	B	C
NEDC** spotřeba paliva, litry / 100 km, komb. provoz (aut. př.):	7,2	7,4	7,6	6,6/7,1	6,8/7,2	6,9/7,4	6,8	6,9	7,1
NEDC** emise CO_2 g/km (autom. př.):	167	171	176	154/161	157/164	160/167	154	157	160
WLTP*** spotřeba paliva, litry / 100 km, komb. provoz (aut. př.):	8,1-9,1			7,3-8,3 FWD / 7,7-8,9 AWD			7,3-8,2		
WLTP*** emise CO_2 g/km (autom. př.):	184-206			166-187 FWD / 175-202 AWD			166-187		

[1] Jedná se pouze o předběžné informace.

Optimalizace výkonu Polestar Software pro optimalizaci výkonu Polestar Engineered Vám umožní vychutnávat si ještě preciznější a vyváženější jízdní zážitek. Společně s konstruktéry ze společnosti Polestar jsme provedli optimalizaci hned v několika důležitých aspektech výkonu, jako jsou např. výkon ve středním rozsahu otáček motoru, řazení převodových stupňů a odezva škrticí klapky. Abyste ze své softwarové optimalizace výkonu Polestar Engineered vytěžili maximum, důrazně doporučujeme kombinovat ji s naším na přání dostupným voličem jízdních režimů.

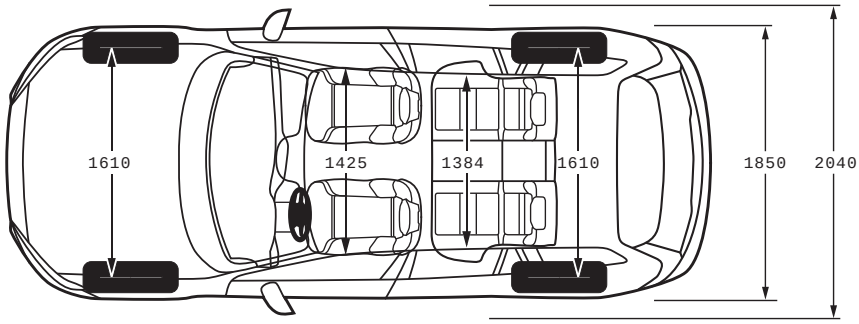

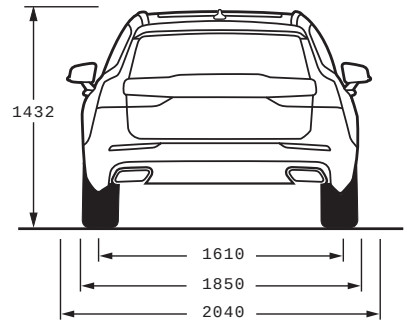

VOLVO V60	D4 AWD			D3 AWD		
Typ motoru:	2,0litrový řadový čtyřválec common-rail, naftový s přeplňováním dvěma turbodmychadly			2,0litrový řadový čtyřválec common-rail, naftový s přeplňováním dvěma turbodmychadly		
Převodovka:	Osmistupňová automatická Geartronic™			Osmistupňová automatická Geartronic™		
Max. výstupní výkon, kW (k) při ot./min.:	140 (190) 4 250			110 (150) 4250		
Max. točivý moment, Nm při ot./min.:	400/1 750–2 500			350/1500–2500		
Zrychlení, 0–100 km/h ve vt. (autom. př.):	7,6			9,6		
Max. rychlost, km/h (autom. př.):	220			205		
Palivová nádrž, litry:	60			60		
Objem zavazadlového prostoru v litrech (V211–2):	529			529		
Emisní norma:	Euro 6d-TEMP			Euro 6d-TEMP		
Klasifikace pneumatik*:	A	B	C	A	B	C
NEDC** spotřeba paliva, litry / 100 km, komb. provoz (aut. př.):	4,9	5,0	5,1	4,9	5,0	5,1
NEDC** emise CO_2 g/km (autom. př.):	128	131	135	128	132	135
WLTP*** spotřeba paliva, litry / 100 km, komb. provoz (aut. př.):	5,5-6,5			5,5-6,5		
WLTP*** emise CO_2 g/km (autom. př.):	145-169			145-169		

	D4			D3		
Typ motoru:	2,0litrový řadový čtyřválec common-rail, naftový s přeplňováním dvěma turbodmychadly			2,0litrový řadový čtyřválec, common-rail, naftový s přeplňováním turbodmychadlem		
Převodovka:	Šestistupňová manuální nebo osmistupňová automatická Geartronic™			Šestistupňová manuální nebo osmistupňová automatická Geartronic™		
Max. výstupní výkon, kW (k) při ot./min.:	140 (190) 4 250			110 (150) 3 750		
Max. točivý moment, Nm při ot./min.:	400/1 750–2 500			320/1 750–3 000		
Zrychlení, 0–100 km/h ve vt. (man./autom. př.):	7,9/7,9			9,9/9,9		
Max. rychlost, km/h (man./autom. př.):	220/220			205/205		
Palivová nádrž, litry:	60			60		
Objem zavazadlového prostoru v litrech (V211–2):	529			529		
Emisní norma:	Euro 6d-TEMP			Euro 6d-TEMP		
Klasifikace pneumatik*:	A	B	C	A	B	C
NEDC** spotřeba paliva, litry/100 km, komb. prov. (man./aut.):	4,4/4,5	4,5/4,6	4,6/4,7	4,4/4,5	4,5/4,7	4,6/4,8
NEDC** emise CO_2 g/km (man./autom. př.):	117/119	119/122	122/125	117/120	119/123	122/126
WLTP*** spotřeba paliva, litry/100 km, komb. pr. (man./aut.):	5,1-5,9 / 5,4-6,1			5,1-5,8 / 5,5-6,2		
WLTP*** emise CO_2 g/km (man./autom. př.)	134-154 /141-160			133-153 / 143-162		

*Klasifikace pneumatik odpovídá normám EU pro značení pneumatik z hlediska spotřeby paliva, které vychází z hodnoty valivého odporu daných pneumatik.

** NEDC (Nový evropský jízdní cyklus) je testovací procedurou na měření spotřeby paliva a emisí CO_2 , která se používala před 1. zářím 2018. U novějších vozidel jsou údaje NEDC odvozeny od hodnot WLTP.

*** Standard WLTP (Celosvětově harmonizovaná testovací procedura pro lehká vozidla) nahradil od 1. září 2018 dosavadní proceduru NEDC. Způsob testování WLTP odráží spotřebu paliva i produkci emisí CO_2 mnohem realističtěji. Protože testovací podmínky v rámci standardu WLTP lépe odpovídají realitě a berou v úvahu konkrétní konfiguraci vozu, hodnoty WLTP jsou vyšší než u testovací metodiky NEDC a lépe odrážejí běžný provoz.

Selektivní katalytická redukce, jejímž smyslem je snížení emisí oxidů dusíku (NO_x). Naftové motory jsou vybaveny katalyzátorem SCR (Selektivní katalytická redukce), který prostřednictvím aditiva označovaného DEF, jako je např. kapalina AdBlue®, snižuje množství oxidů dusíku ve výfukových plynech o dalších 90 %. Ačkoliv Vám tuto kapalinu doplníme v rámci pravidelné údržby v autorizovaném servisu, může být třeba ji doplnit i mezi servisními prohlídkami. Jedná se o velmi jednoduchý úkon, který můžete udělat např. při tankování na čerpací stanici. Plnicí hrdlo je hned vedle hrdla pro plnění nafty.

AdBlue® je registrovanou obchodní známkou sdružení Verband der Automobilindustrie e.V. (VDA).

Veškeré technické údaje mohou být předmětem změny. Pokud máte zájem o nejaktuálnější informace, kontaktujte prosím svého autorizovaného partnera pro prodej vozů Volvo.

Upozornění: Z důvodu možných změn technických parametrů provedených v době tisku tohoto dokumentu nemusí některé z informací uvedených v této brožuře odpovídat skutečnosti. Některé zde popsané nebo zobrazené vybavení může být dostupné pouze za příplatek. Před objednáním vozu si prosím vyžádejte od svého autorizovaného partnera pro prodej vozů Volvo aktuální informace. Výrobce si vyhrazuje právo provádět kdykoliv bez předchozího upozornění změny v cenách, barvách, materiálech, technických údajích a modelech.

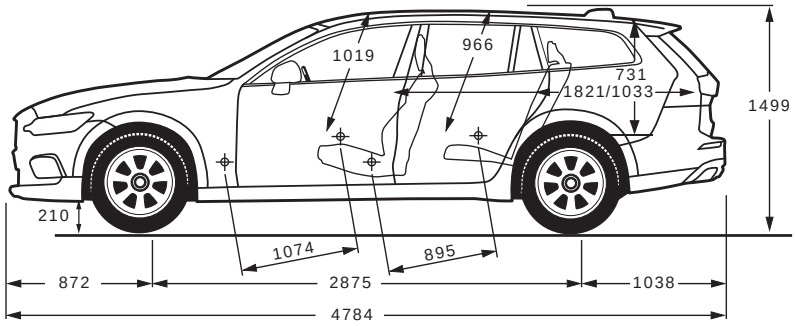

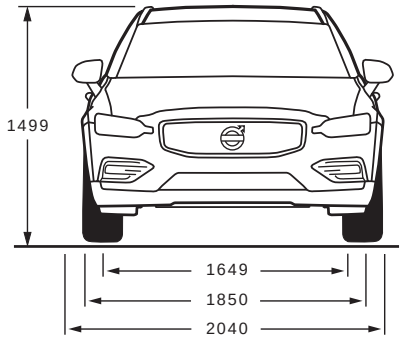

VOLVO V60 Cross Country	T5 AWD	
Typ motoru:	2,0litrový řadový benzínový čtyřválec s přeplňováním turbodmychadlem	
Převodovka:	Osmistupňová automatická Geartronic™	
Max. výstupní výkon, kW (k) při ot./min.:	184 (250) 5 500	
Max. točivý moment, Nm při ot./min.:	350/1 800-4 800	
Zrychlení, 0–100 km/h ve vt. (autom. př.):	6,4	
Max. rychlost, km/h (autom. př.):	240	
Palivová nádrž, litry:	60	
Objem zavazadlového prostoru v litrech (V211–2):	529	
Emisní norma:	Euro 6d-TEMP	
Klasifikace pneumatik*:	A	C
NEDC** spotřeba paliva, litry / 100 km, komb. provoz (autom. př.):	7,2	7,5
NEDC** emise CO_2 g/km (autom. př.):	164	170
WLTP*** spotřeba paliva, litry / 100 km, komb. provoz (autom. př.):	7,9-8,8	
WLTP*** emise CO_2 g/km (autom. př.):	180-200	

Optimalizace výkonu Polestar Software pro optimalizaci výkonu Polestar Engineered Vám umožní vychutnávat si ještě preciznější a vyváženější jízdní zážitek. Společně s konstruktéry ze společnosti Polestar jsme provedli optimalizaci hned v několika důležitých aspektech výkonu, jako jsou např. výkon ve středním rozsahu otáček motoru, řazení převodových stupňů a odezva škrticí klapky. Abyste ze své softwarové optimalizace výkonu Polestar Engineered vytěžili maximum, důrazně doporučujeme kombinovat ji s naším na přání dostupným voličem jízdních režimů.

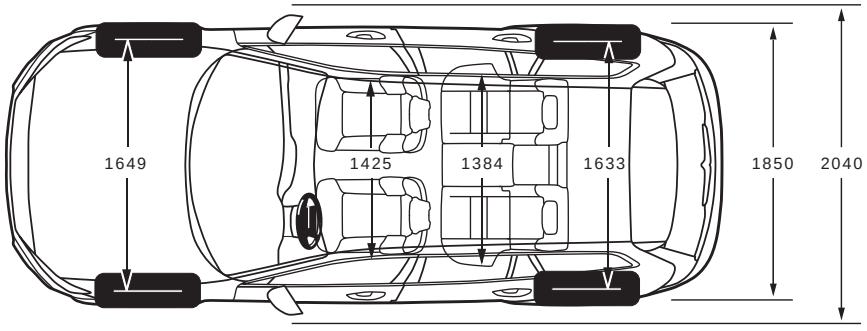

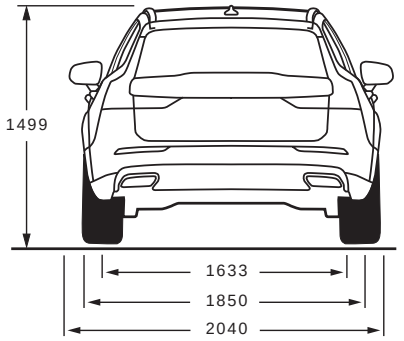

VOLVO V60 Cross Country	D4 AWD	
Typ motoru:	2,0litrový řadový čtyřválec common-rail, naftový s přeplňováním dvěma turbodmychadly	
Převodovka:	Osmistupňová automatická Geartronic™	
Max. výstupní výkon, kW (k) při ot./min.:	140 (190) 4 250	
Max. točivý moment, Nm při ot./min.:	400/1 750–2 500	
Zrychlení, 0–100 km/h ve vt. (autom. př.):	8,2	
Max. rychlost, km/h (autom. př.):	210	
Palivová nádrž, litry:	50	
Objem zavazadlového prostoru v litrech (V211–2):	529	
Emisní norma:	Euro 6d-TEMP	
Klasifikace pneumatik*:	A	C
NEDC** spotřeba paliva, litry / 100 km, komb. provoz, (autom. př.):	5,1	5,4
NEDC** emise CO_2 g/km (autom. př.):	135	143
WLTP*** spotřeba paliva, litry / 100 km, komb. provoz (autom. př.):	5,9-6,6	
WLTP*** emise CO_2 g/km (man./autom. př.):	155-173	

*Klasifikace pneumatik odpovídá normám EU pro značení pneumatik z hlediska spotřeby paliva, které vychází z hodnoty valivého odporu daných pneumatik.

** NEDC (Nový evropský jízdní cyklus) je testovací procedurou na měření spotřeby paliva a emisí CO_2 , která se používala před 1. zářím 2018. U novějších vozidel jsou údaje NEDC odvozeny od hodnot WLTP.

*** Standard WLTP (Celosvětově harmonizovaná testovací procedura pro lehká vozidla) nahradil od 1. září 2018 dosavadní proceduru NEDC. Způsob testování WLTP odráží spotřebu paliva i produkci emisí CO_2 mnohem realističtěji. Protože testovací podmínky v rámci standardu WLTP lépe odpovídají realitě a berou v úvahu konkrétní konfiguraci vozu, hodnoty WLTP jsou vyšší než u testovací metodiky NEDC a lépe odrážejí běžný provoz.

Selektivní katalytická redukce, jejímž smyslem je snížení emisí oxidů dusíku (NO_x). Naftové motory jsou vybaveny katalyzátorem SCR (Selektivní katalytická redukce), který prostřednictvím aditiva označovaného DEF, jako je např. kapalina AdBlue®, snižuje množství oxidů dusíku ve výfukových plynech o dalších 90 %. Ačkoliv Vám tuto kapalinu doplníme v rámci pravidelné údržby v autorizovaném servisu, může být třeba ji doplnit i mezi servisními prohlídkami. Jedná se o velmi jednoduchý úkon, který můžete udělat např. při tankování na čerpací stanici. Plnicí hrdlo je hned vedle hrdla pro plnění nafty.

AdBlue® je registrovanou obchodní známkou sdružení Verband der Automobilindustrie e.V. (VDA).

Veškeré technické údaje mohou být předmětem změny. Pokud máte zájem o nejaktuálnější informace, kontaktujte prosím svého autorizovaného partnera pro prodej vozů Volvo.

Upozornění: Z důvodu možných změn technických parametrů provedených v době tisku tohoto dokumentu nemusí některé z informací uvedených v této brožuře odpovídat skutečnosti. Některé zde popsané nebo zobrazené vybavení může být dostupné pouze za příplatek. Před objednáním vozu si prosím vyžádejte od svého autorizovaného partnera pro prodej vozů Volvo aktuální informace. Výrobce si vyhrazuje právo provádět kdykoliv bez předchozího upozornění změny v cenách, barvách, materiálech, technických údajích a modelech.

SEZNAMTE SE S LIFESTYLOVOU KOLEKCÍ VOLVO CARS

V naší lifestylové kolekci najdete širokou škálu příslušenství, které podpoří Váš životní styl – od švédského křišťálu a mistrovsky zpracovaných kožených tašek až po oblečení, hodinky a další vybrané předměty. Kompletní kolekci si můžete prohlédnout na stránkách **collection.volvocars.com**

VOLVO

VOLVOCARS.CZ
Čeština, MY20
Zveřejněno v červnu 2019